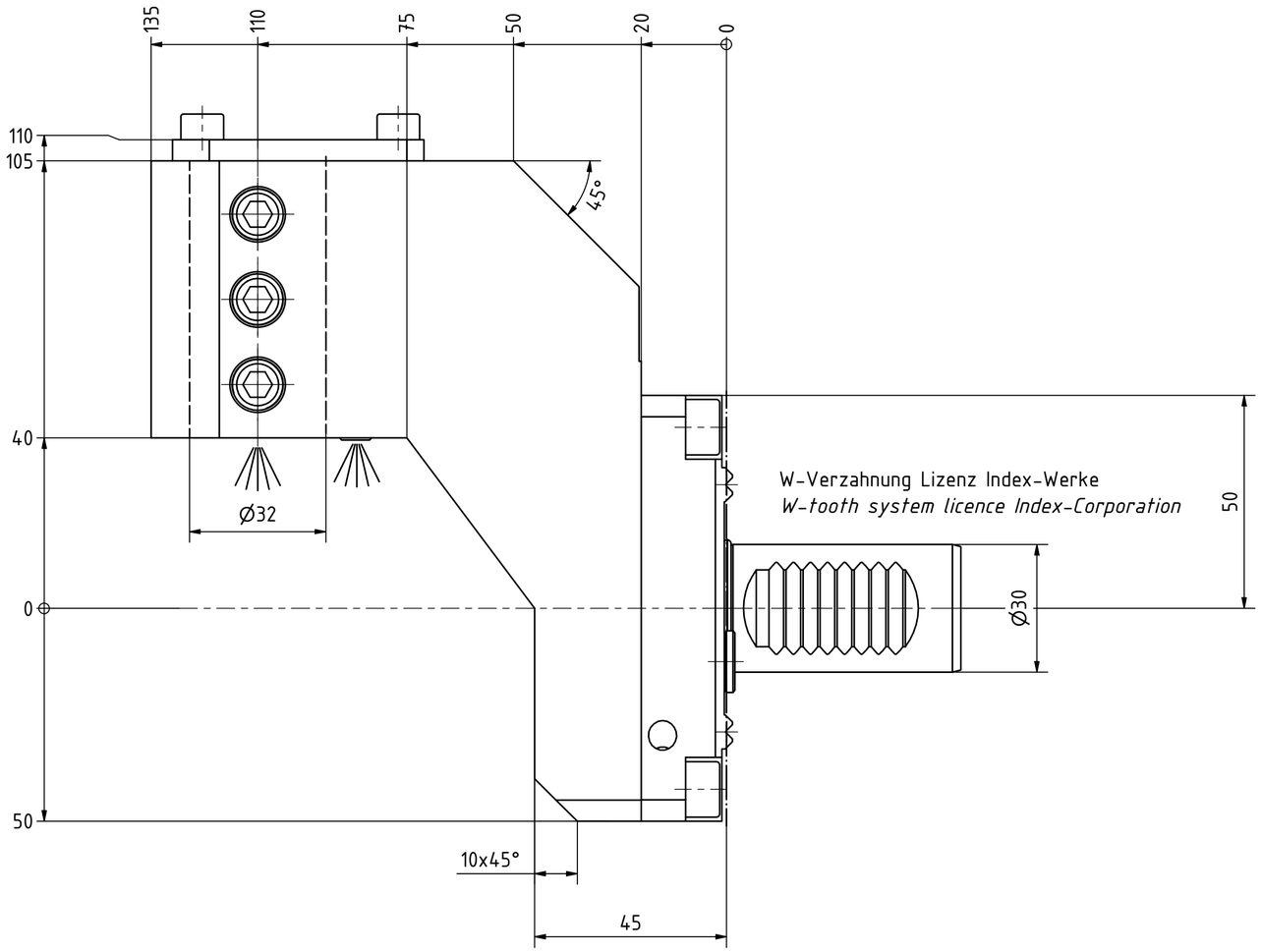

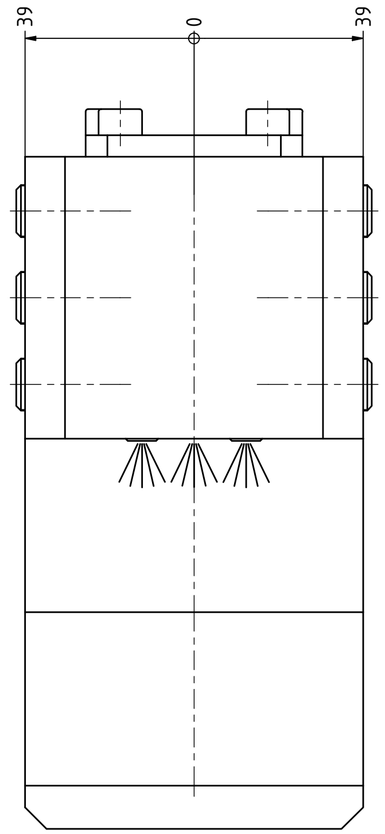

(1 : 2)

Doppelverzahnung Lizenz Traub
double tooth system licence Traub

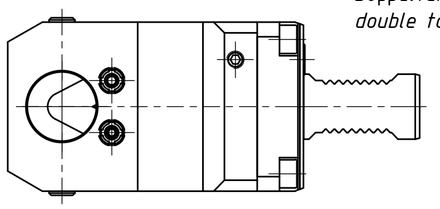

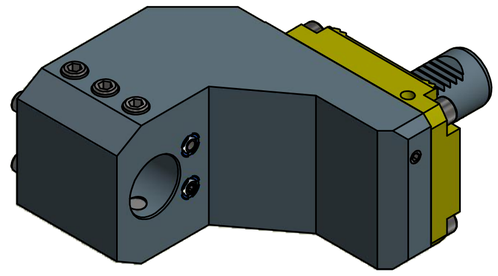

Copyright ***EWS** Tool Technologies*
Weitergabe und Vervielfaeltigung dieser Unterlage, Verwertung und Mitteilung ihres Inhalts nicht gestattet, soweit nicht ausdruecklich zugestanden. Zuwiderhandlungen verpflichten zu Schadenersatz.

Bemerkung - *Note*	Technische Daten - *technical data*	Benennung - *Title*		
	Weight = [kg]	Kombih.f. Innen.-u. Aussenkühlung *Combi holder for int/ext. cooling*	**EWS** Weigele GmbH & Co. KG Maybachstr. 1 D-73066 Uhingen www.ews-tools.de	Technische Aenderungen vorbehalten! *Subject to technical modifications!* IDENT: D-EWS-195918 REV: -/- Nr. - *No.* 17.3032G300RLWZ-40X110 MNR. 189509 QR