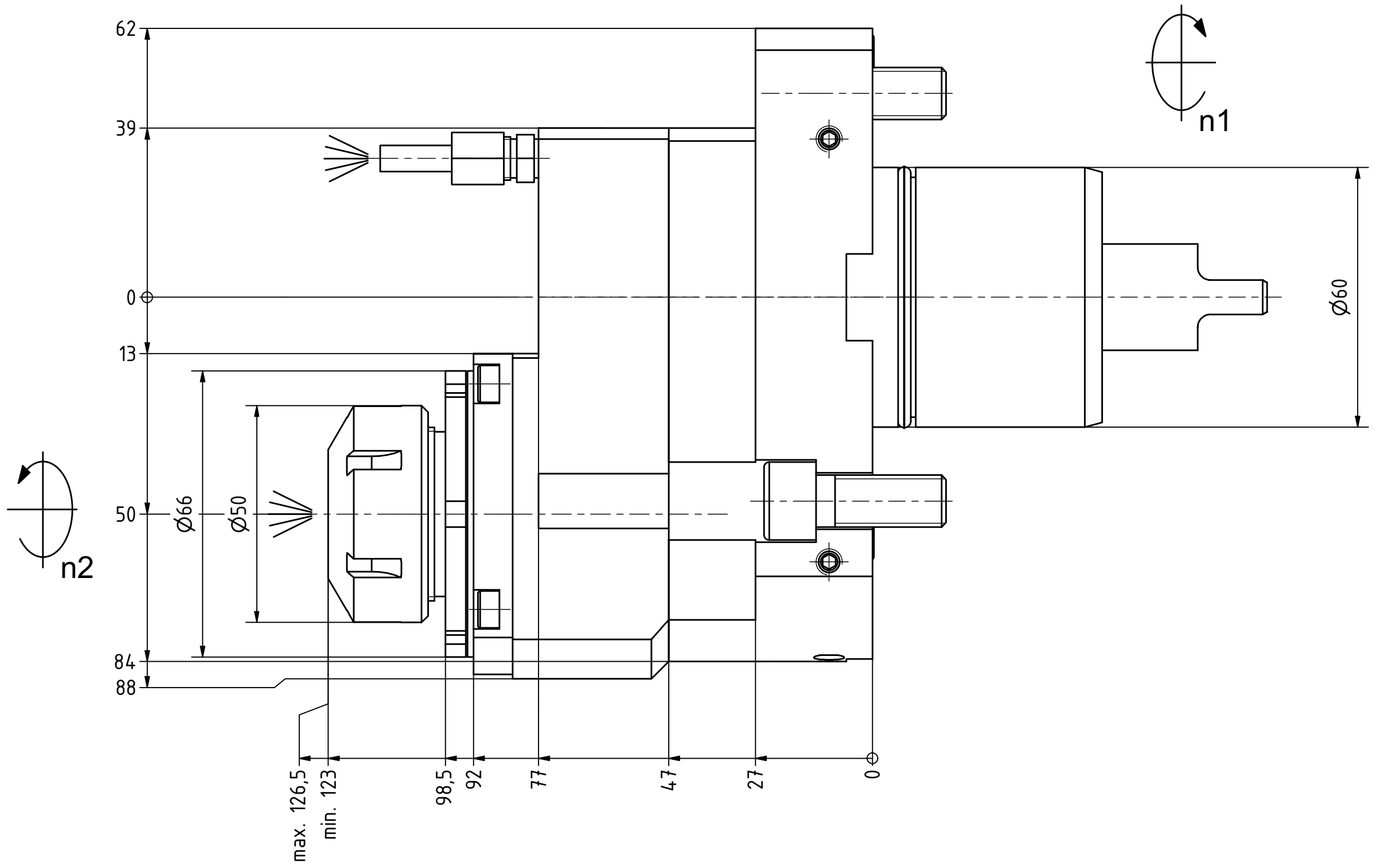

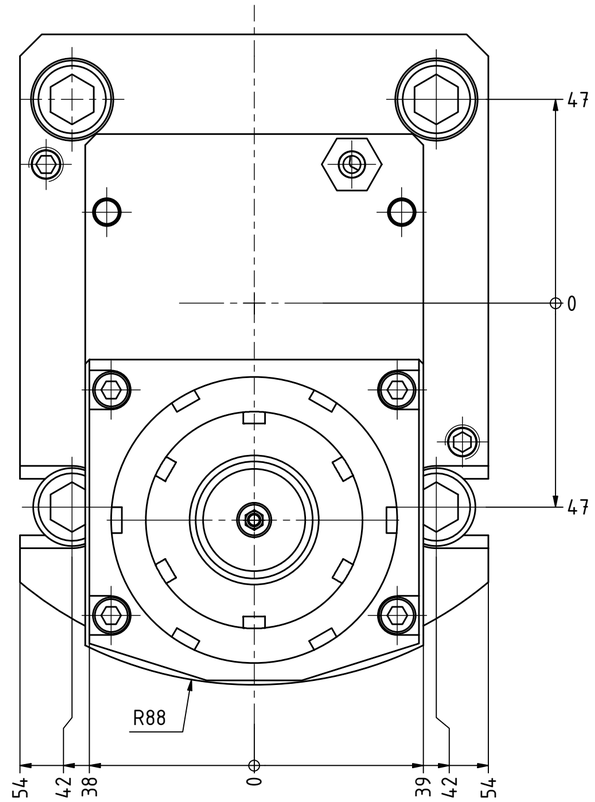

Spannzange / *collet* ER32 DIN6499
Spannbereich / *clamping range*: 2,0 - 20,0

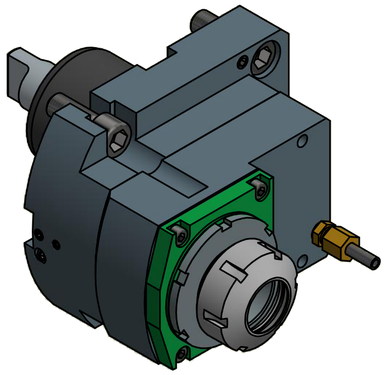

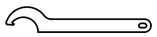

Hakenschlüssel
mit Nase
Hook wrench with nose end
DIN1810 A 58x62

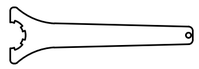

Spannzangenschlüssel
Clamping wrench
232

Copyright ***EWS** Tool Technologies*
Weitergabe und Vervielfaeltigung dieser Unterlage, Verwertung und Mitteilung ihres Inhalts nicht gestattet, soweit nicht ausdruecklich zugestanden. Zuwiderhandlungen verpflichten zu Schadenersatz.

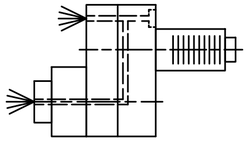

Innen- und Aussenkuehlung / *Inside and outside coolant supply*
Kein Trockenlauf / *No dry run*
Kuehlmittelfiltrierung<50µ / *coolant filtration<50µ*

Bemerkung - *Note*
Nicht ohne Kuehlmittel betreiben!
Not for use without coolant-fluid!

Technische Daten - *technical data*

Weight		=	7.987 [kg]
Torque max.	(M1/M2)	=	50 / 50 [Nm]
Speed max.	(n1/n2)	=	6000 / 6000 [1/min]
Gear ratio	(i)=n1:n2	=	1:1
Pressure	(pmax)	=	70 [bar]

Benennung - *Title*
Axial Bohr u. Fräskopf achsversetzt
Ax. drill. and mill. head offset

EWS Tool Technologies
EWS Weigele GmbH & Co. KG
Mayibachstr. 1
D-73066 Uhingen
www.ews-tools.de

Technische Aenderungen vorbehalten!
Subject to technical modifications!
IDENT: D-EWS-188038
REV: -/B

Nr. - *No.*
50.6032NLIK
MNR.
187016

QR