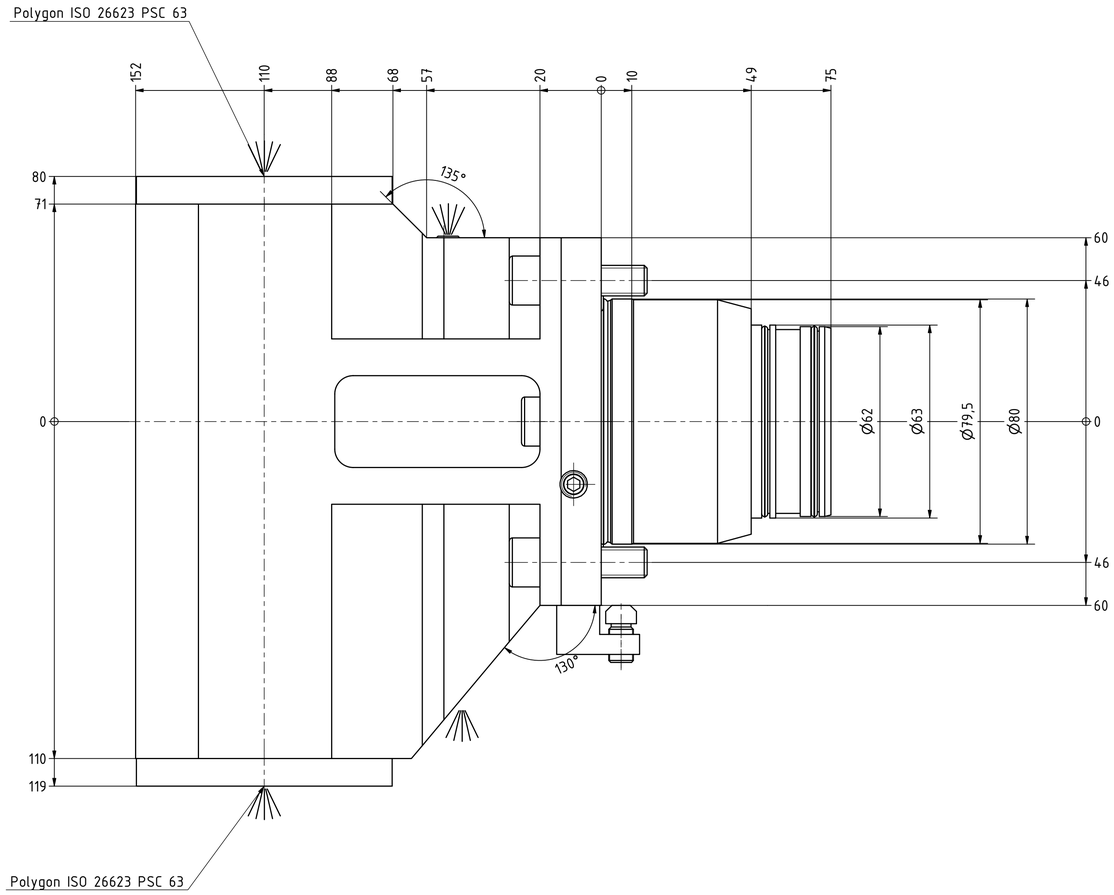

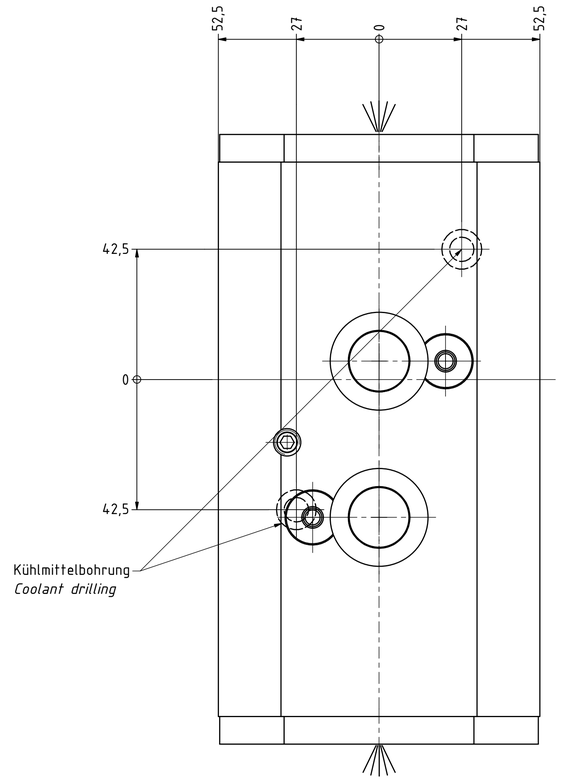

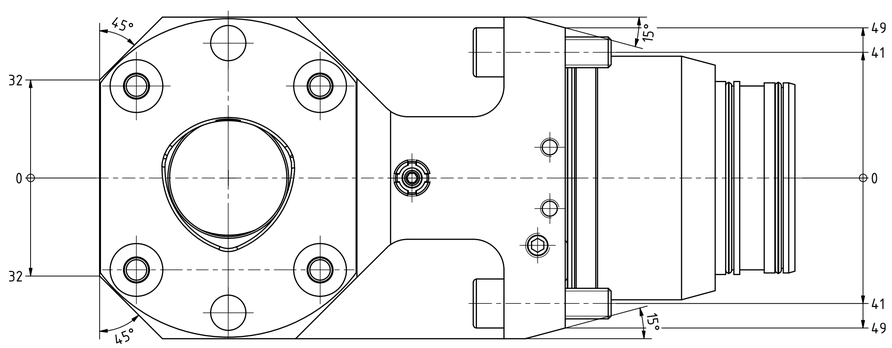

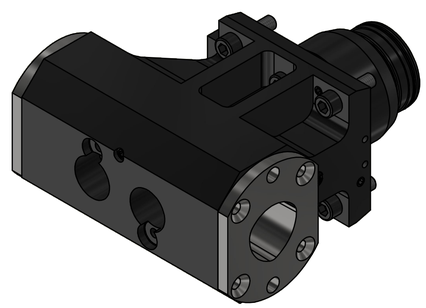

Copyright **EWS** *Tool Technologies*
Weitergabe und Vervielfaeltigung dieser Unterlage, Verwertung und Mitteilung ihres Inhalts nicht gestattet, soweit nicht ausdruecklich zugestanden. Zuwiderhandlungen verpflichten zu Schadenersatz.

Bemerkung - *Note*	Technische Daten - *technical data*	Benennung - *Title*		
MA = 90 Nm max. 80 bar	*Weight* = [kg]	Kombih.f. Innen.-u. Aussenkühlung *Combi holder for int/ext. cooling*	EWS Tool Technologies EWS Weigele GmbH & Co. KG Maybachstr. 1 D-73066 Uhingen www.ews-tools.de	Technische Aenderungen vorbehalten! *Subject to technical modifications!* IDENT: DEWS240926 REV: -/A
			Nr. - *No.* 17.CDI80SC6DÜKX110	MNR. 182901

QR