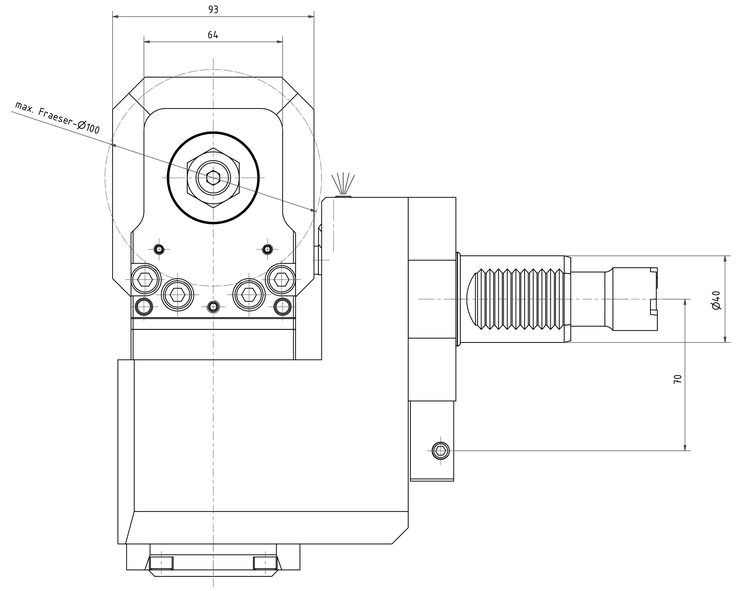

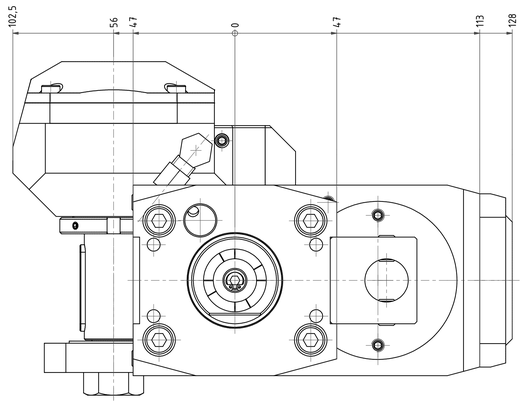

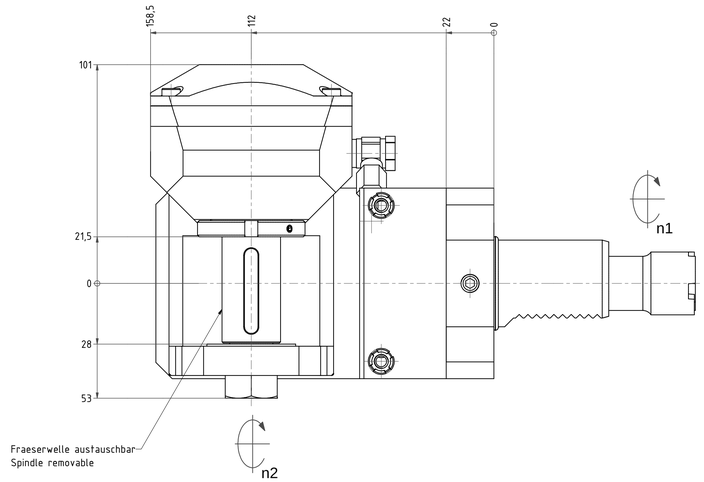

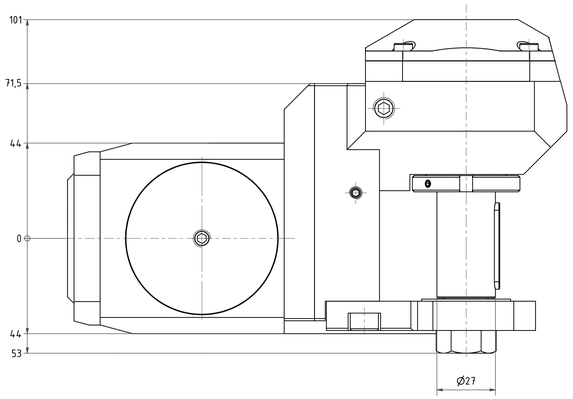

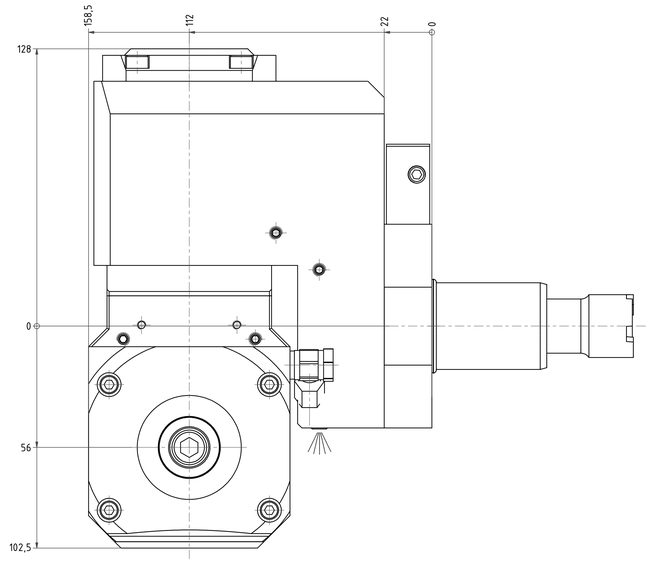

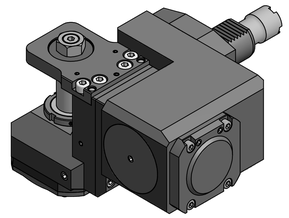

Copyright **EWS** *Tool Technologies*
Weitergabe und Vervielfältigung dieser Unterlage, Verwertung und Mitteilung ihres Inhalts nicht gestattet, soweit nicht ausdrücklich zugestanden. Zuwiderhandlungen verpflichten zu Schadenersatz.

Bearbeitung - Note

Technische Daten – *Technical data*
M1 / M2 = 50 /150 Nm
n1 / n2 = 6000 /2000 1/min
i *(N1:N2)* = 3:1

Benennung - title
Radial Scheibenfräserkopf versetzt
Saw milling spindle offset

	name	date
Drawing	Theiss	15.09.2014

EWS Tool Technologies
EWS Werkzeuge GmbH & Co. KG
Wolpertshausen 1
74653 Künzelsau-Gaisbach
Tel. +49(0)7940/9300-0

Technische Änderungen vorbehalten!
Subject to technical modifications!

84.4027LB15LI3

DIN A0

PNR: 111724 IDENT: D-EWS-163001 - Blatt - *page* 1 (1)