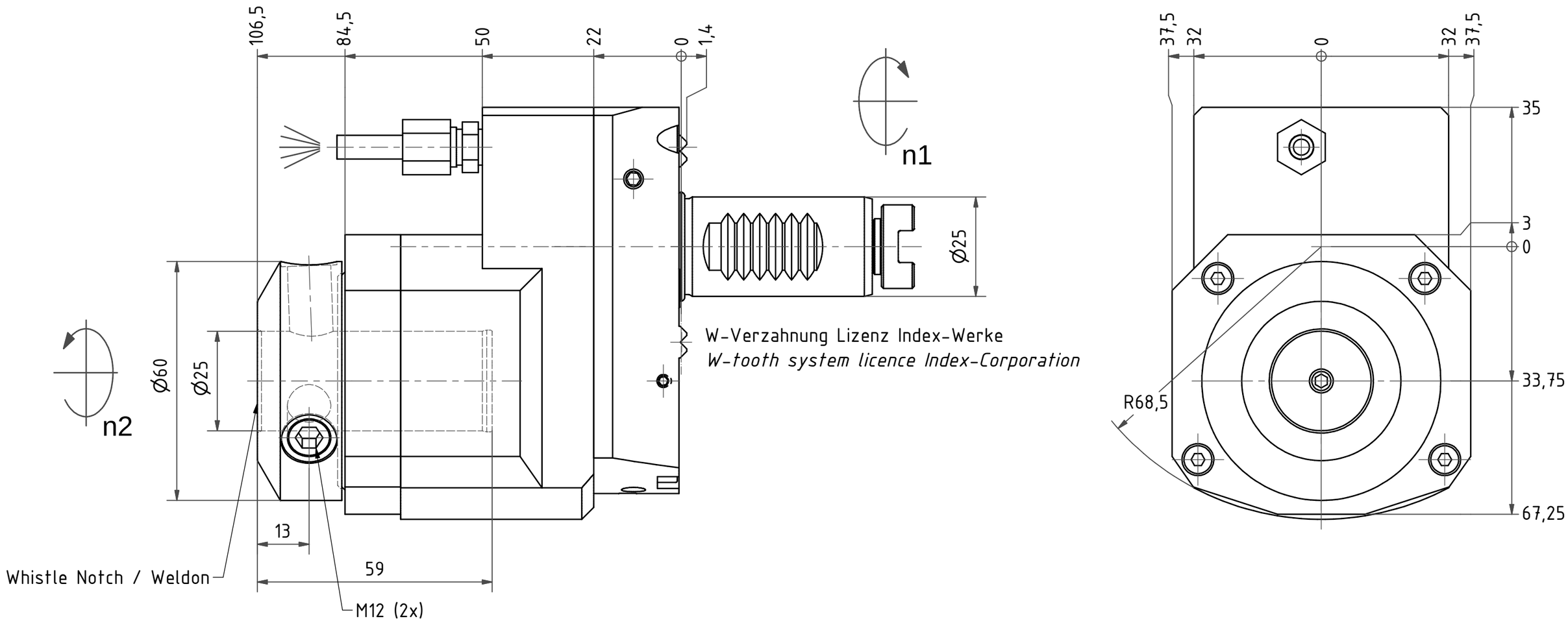

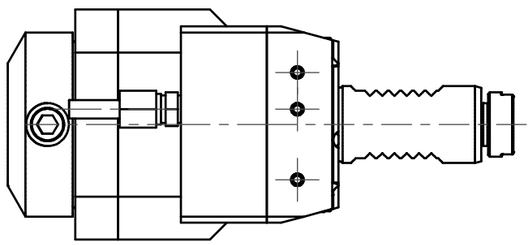

Doppelverzahnung Lizenz Traub
double tooth system licence Traub

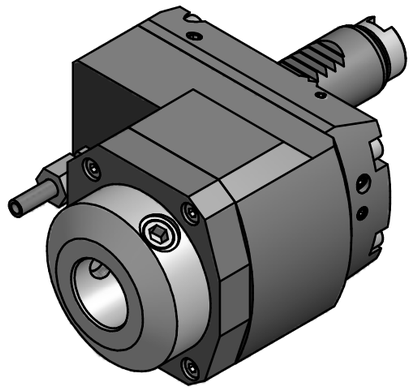

Copyright ***EWS*** *Tool Technologies*
Weitergabe und Vervielfaeltigung dieser Unterlage, Verwertung und Mitteilung ihres Inhalts nicht gestattet, soweit nicht ausdruecklich zugestanden. Zuwiderhandlungen verpflichten zu Schadenersatz.

Bemerkung - *Note*

mit Kegelrollenlager
with taper roller bearing(s)

Technische Daten - *technical data*

M_1 / M_2 = 20 /40 Nm
n_1 / n_2 = 6000 /3000 1/min
i *(N_1:N_2)* = 2:1

Benennung - *Title*

Axial Bohr u. Fräskopf achsversetzt
Ax. drill. and mill. head offset

	name	date
drawing	Theiss	10.09.2014

EWS Tool Technologies
Weigele GmbH & Co. KG
Maybachstr. 1
D-73066 Uhingen
Tel. +49(0)7161/93040-10

Technische Aenderungen vorbehalten!
Subject to technical modifications!

Nr.
50.2525WNKRG200RLI2W

DIN A3

File: D-EWS-162801-.idw

Blatt - *page* 1 (1)