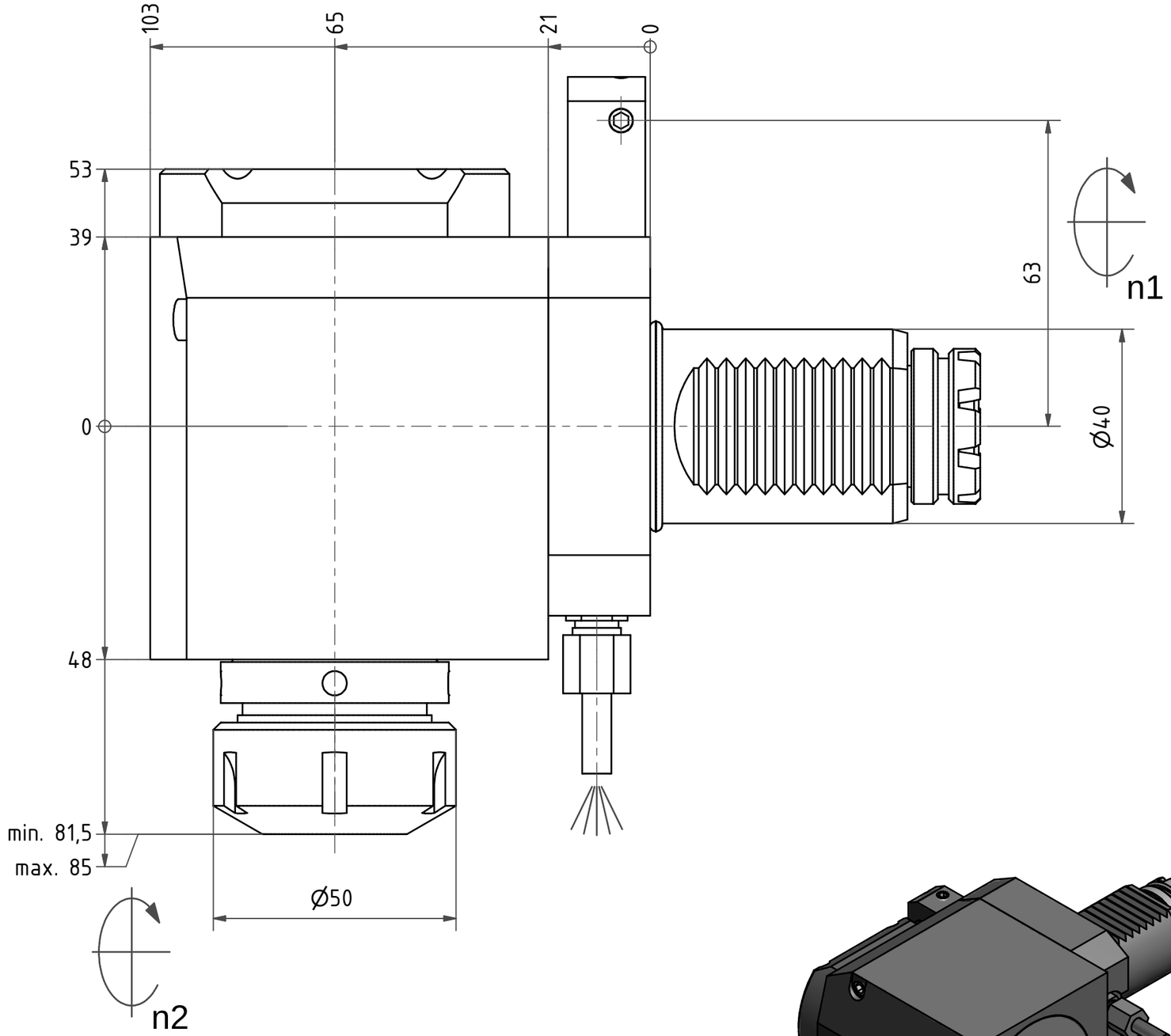

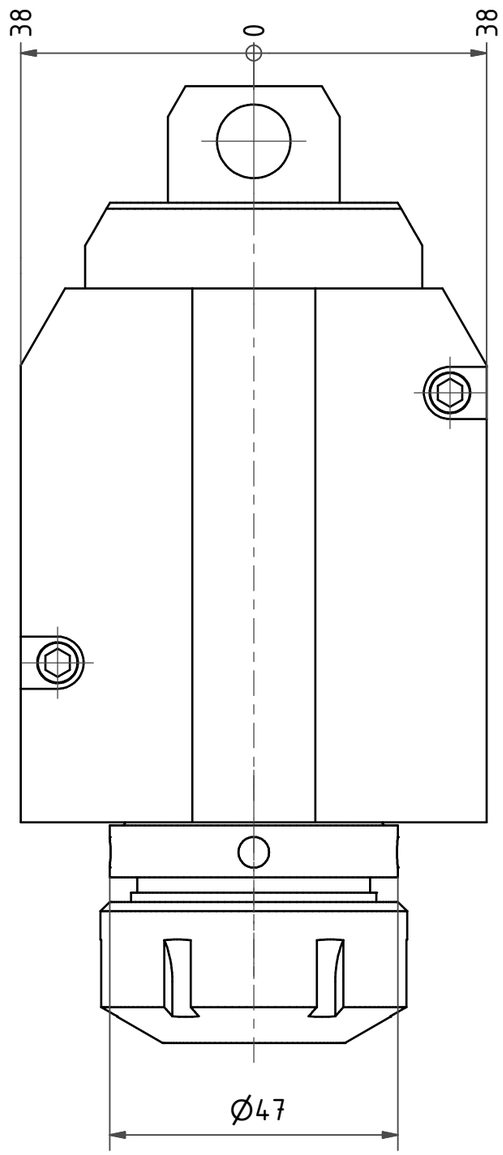

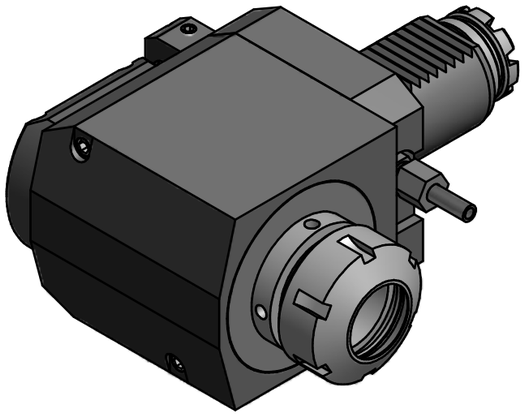

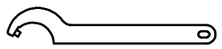

Hakenschlüssel
mit Zapfen
Hook wrench
with fixed pin
DIN1810 B 45x50

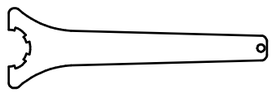

Spannzangenschlüssel
Clamping wrench
232

Spannzange / *collet* ER32 DIN6499
Spannbereich / *clamping range*: 2,0 - 20,0

Gewindebohrzange / *tapping collet*
ET-1-32 M5-M12

Copyright ***EWS*** *Tool Technologies*
Weitergabe und Vervielfaeltigung dieser Unterlage, Verwertung und Mitteilung ihres Inhalts nicht gestattet, soweit nicht ausdruecklich zugestanden. Zuwiderhandlungen verpflichten zu Schadenersatz.

Bemerkung - *Note*

Technische Daten - *technical data*
M_1 / M_2 = 50 /50 Nm
n_1 / n_2 = 6000 /6000 1/min
i *(N_1:N_2)* = 1:1

Benennung - *Title*
Radial Bohr und Fräskopf
Radial drilling and milling head

	name	date
drawing	Theiss	03.04.2014

EWS Tool Technologies
Weigele GmbH & Co. KG
Maybachstr. 1
D-73066 Uhingen
Tel. +49(0)7161/93040-10

Technische Aenderungen vorbehalten!
Subject to technical modifications!

Nr.
60.4032TOEMRGL

DIN A3

File: D-EWS-154301-.idw

Blatt - *page* 1 (1)