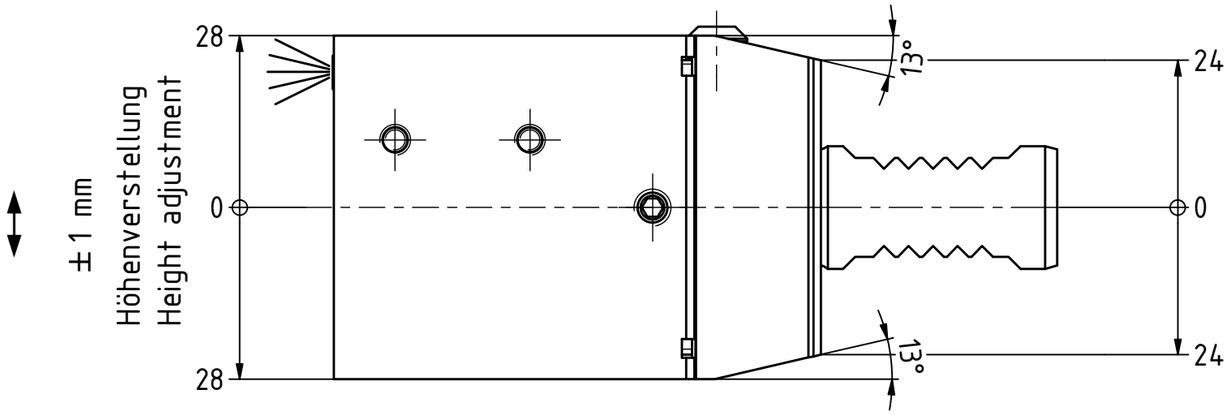

Doppelverzahnung Lizenz Traub
double tooth system licence Traub

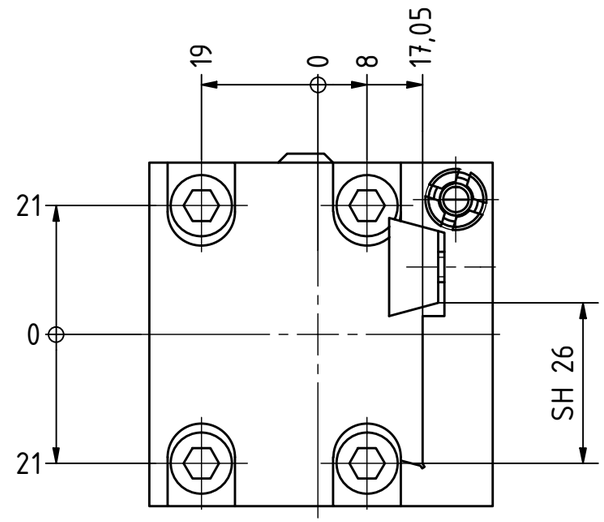

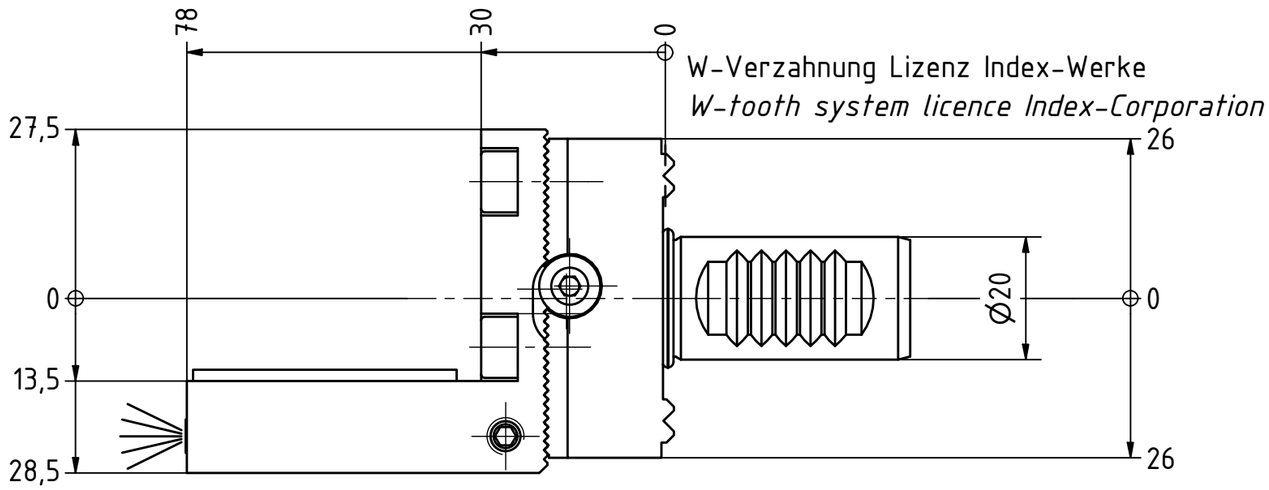

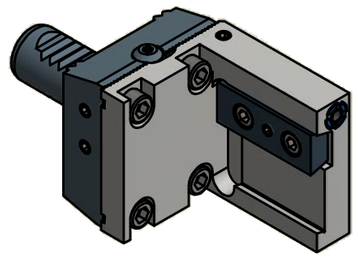

Copyright ***EWS** Tool Technologies*
Weitergabe und Vervielfaeltigung dieser Unterlage, Verwertung und Mitteilung ihres Inhalts nicht gestattet, soweit nicht ausdruecklich zugestanden. Zuwiderhandlungen verpflichten zu Schadenersatz.

Bemerkung - *Note*

Technische Daten - *technical data*

Weight = 0.964 [kg]

Benennung - *Title*

Abstechhalter

Infeed / Cut-off tool holder

EWS Weigele GmbH & Co. KG
Maybachstr. 1
D-73066 Uhingen
www.ews-tools.de

Technische Aenderungen vorbehalten!
Subject to technical modifications!

IDENT: DEWS010019

REV: -/A

Nr. - *No.*

32.2026C100RLWINK-S01

MNR.

172145

QR