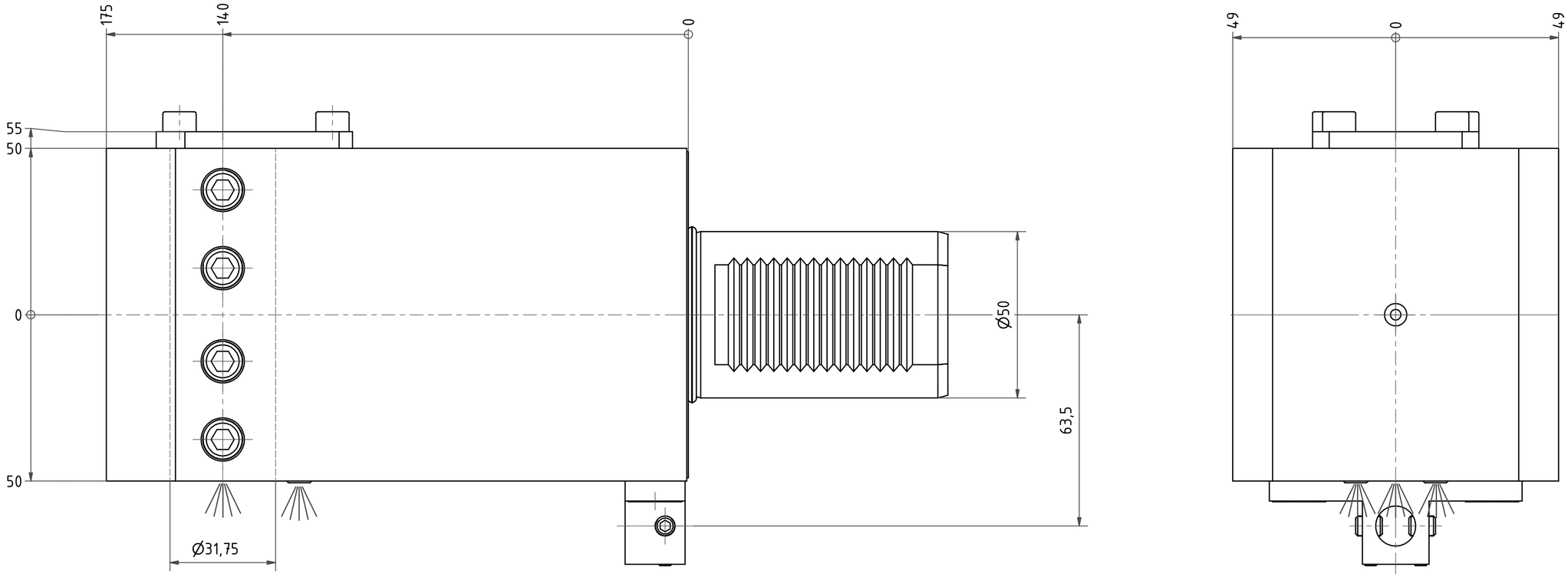

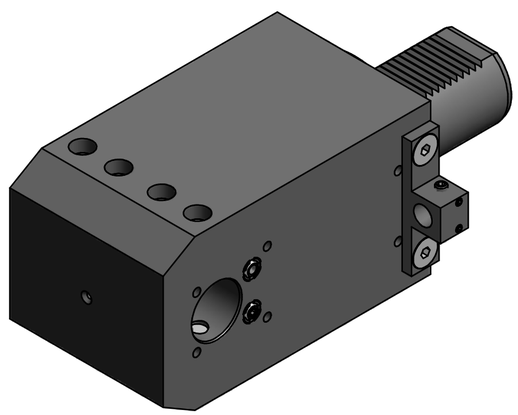

Bemerkung - *Note*

Copyright ***EWS*** *Tool Technologies*
Weitergabe und Vervielfaeltigung dieser Unterlage, Verwertung und Mitteilung ihres Inhalts nicht gestattet, soweit nicht ausdruecklich zugestanden. Zuwiderhandlungen verpflichten zu Schadenersatz.

Benennung - *Title*

Kombih.f. Innen.-u. Aussenkühlung

Combi holder for int/ext. cooling

	name	date
drawing	Barra	06.03.2012

EWS Tool Technologies
EWS Weigele GmbH & Co. KG
Maybachstr. 1
D-73066 Uhingen
Tel: +49(0)7161/30040-100

Technische Aenderungen vorbehalten!
Subject to technical modifications!

Nr: 17.5031.75CTXX140

DIN A2

MNR: S05209 IDENT: D-EWS-116994 - Blatt - *page* 1 (1)