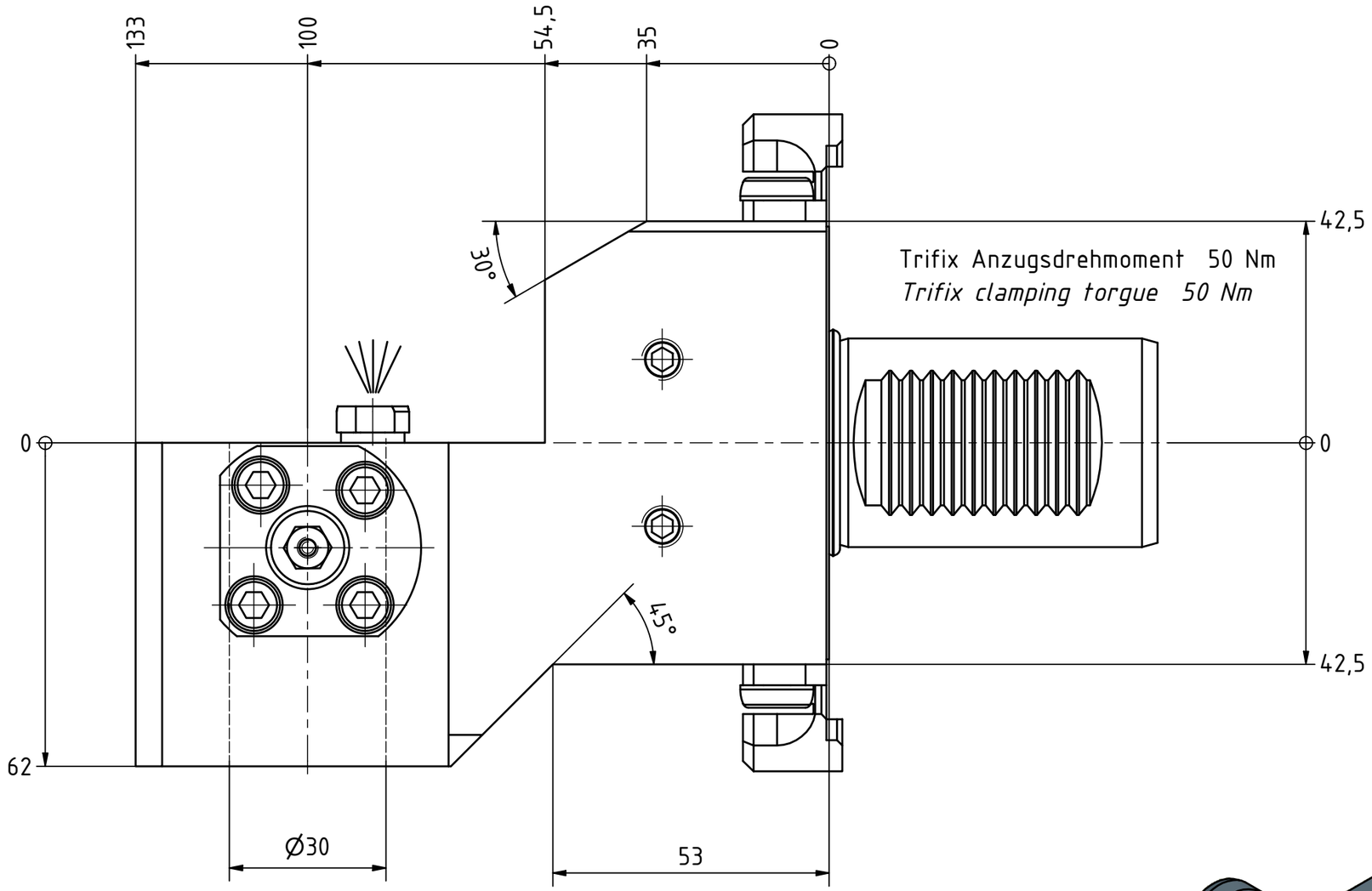

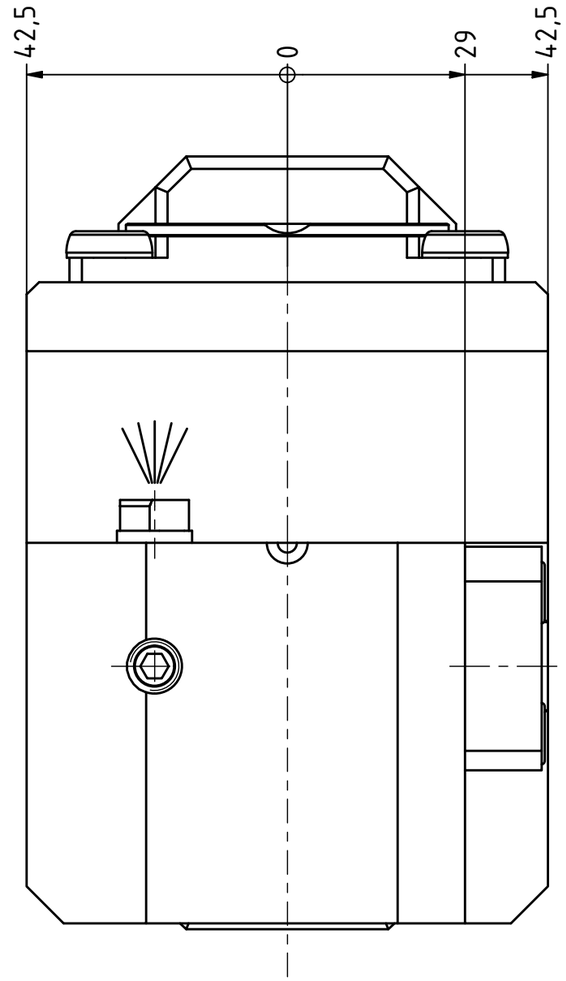

(1 : 2)

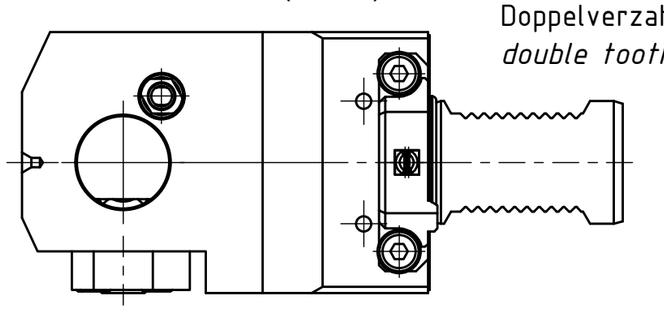

Doppelverzahnung Lizenz Traub
double tooth system licence Traub

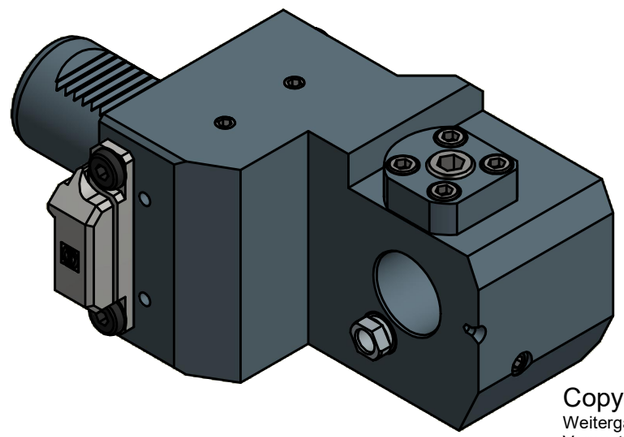

Copyright ***EWS** Tool Technologies*
Weitergabe und Vervielfaeltigung dieser Unterlage, Verwertung und Mitteilung ihres Inhalts nicht gestattet, soweit nicht ausdruecklich zugestanden. Zuwiderhandlungen verpflichten zu Schadenersatz.

Bemerkung - *Note*	Technische Daten - *technical data*	Benennung - *Title*		
	Weight = 6.123 [kg]	**Adapter** ***Adaptor***	**EWS** Weigele GmbH & Co. KG Maybachstr. 1 D-73066 Uhingen www.ews-tools.de	Technische Aenderungen vorbehalten! *Subject to technical modifications!* IDENT: D-EWS-166859 REV: -/-
		Nr. - *No.* **WA4030CTXRLTFL**	MNR. **165099**	**QR**