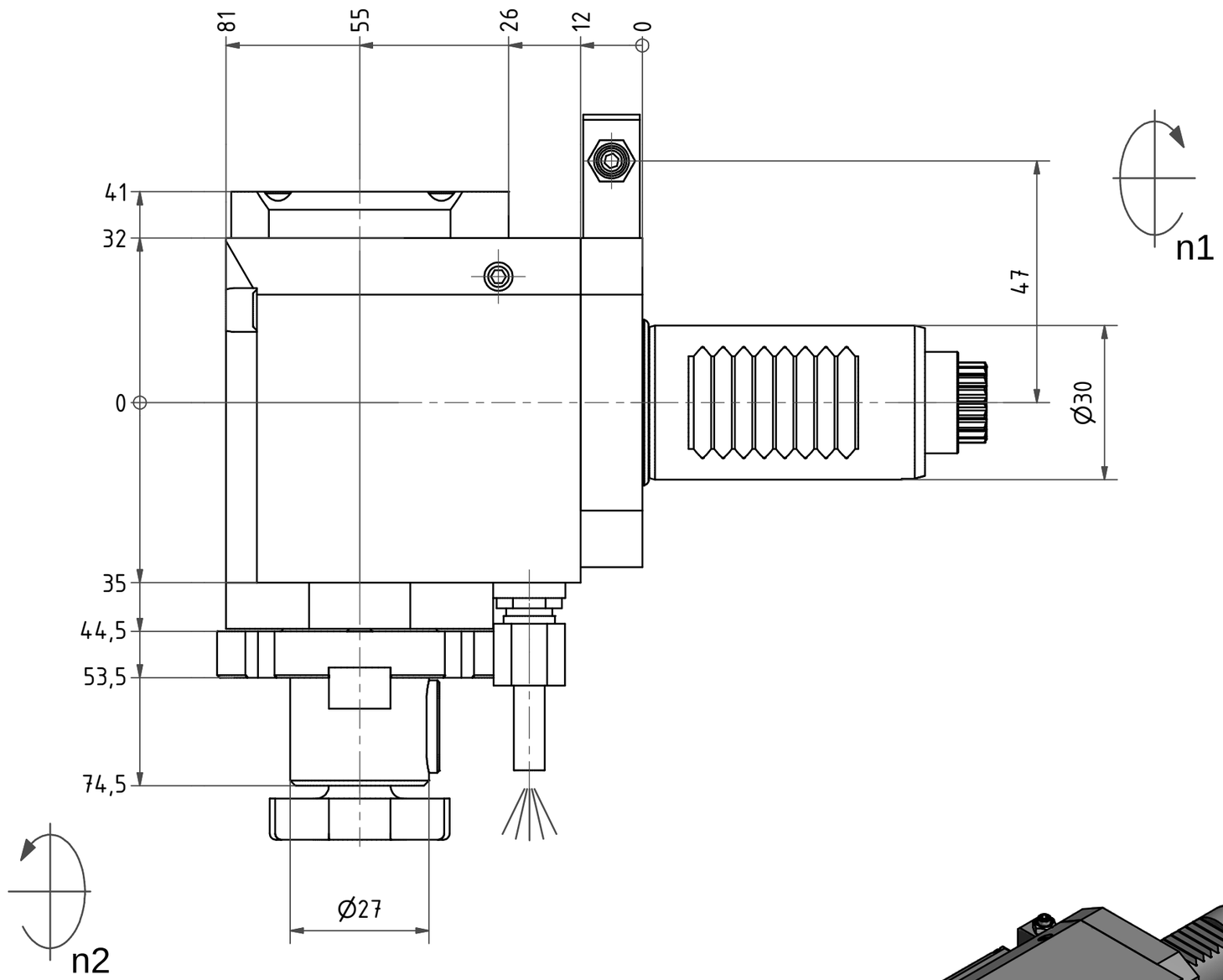

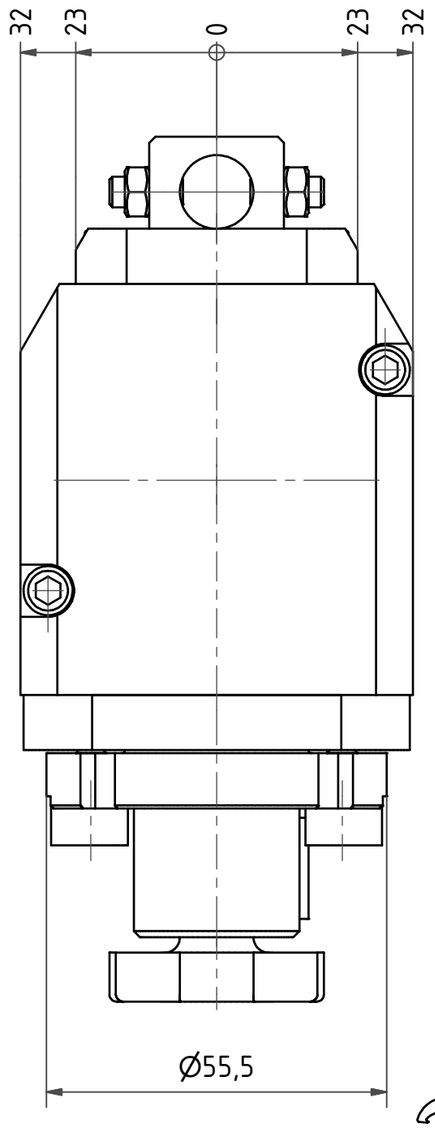

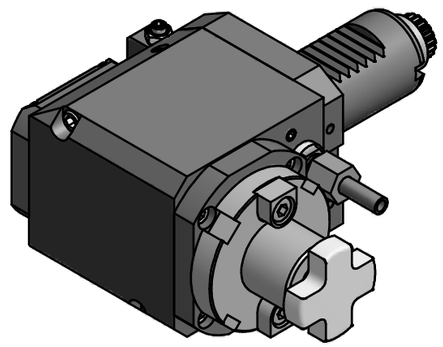

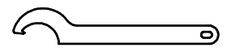

Hakenschlüssel
mit Nase
Hook wrench with nose end
DIN1810 A 52x55

Copyright ***EWS*** *Tool Technologies*
Weitergabe und Vervielfaeltigung dieser Unterlage, Verwertung und Mitteilung ihres Inhalts nicht gestattet, soweit nicht ausdruecklich zugestanden. Zuwiderhandlungen verpflichten zu Schadenersatz.

Bemerkung - *Note*	Technische Daten - *technical data*	Benennung - *Title*
mit Kegelrollenlager *with taper roller bearing(s)*	M_1 / M_2 = 25 /25 Nm n_1 / n_2 = 6000 /6000 1/min i *(N_1:N_2)* = 1:1	Radial Fräskopf *Radial milling head*

	name	date
drawing	Theiss	14.07.2008

EWS Tool Technologies
EWS Weigele GmbH & Co. KG
Maybachstr. 1
D-73066 Uhingen
Tel. +49(0)7161/93040-100

Technische Aenderungen vorbehalten!
Subject to technical modifications!

Nr. 62.3027KRCTXR

DIN A3

MNR: 132760 IDENT: D-EWS-063468 A Blatt - *page* 1 (1)