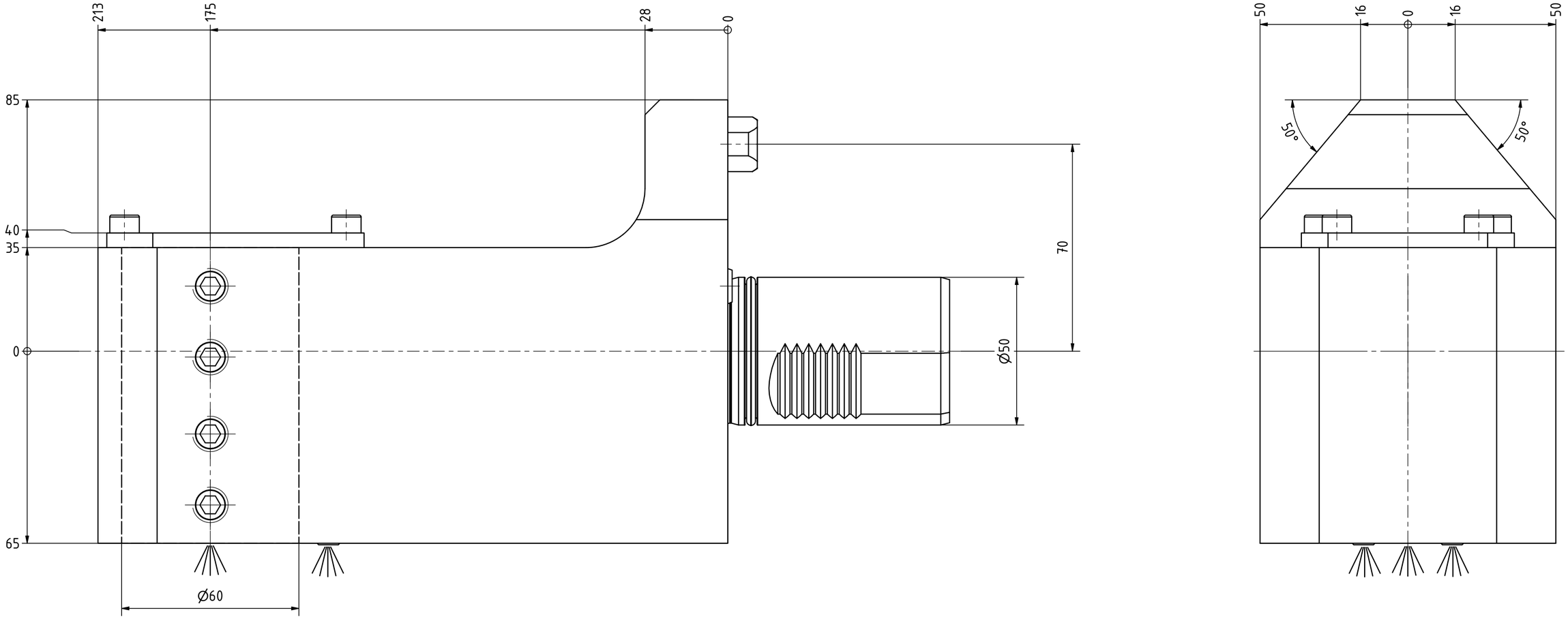

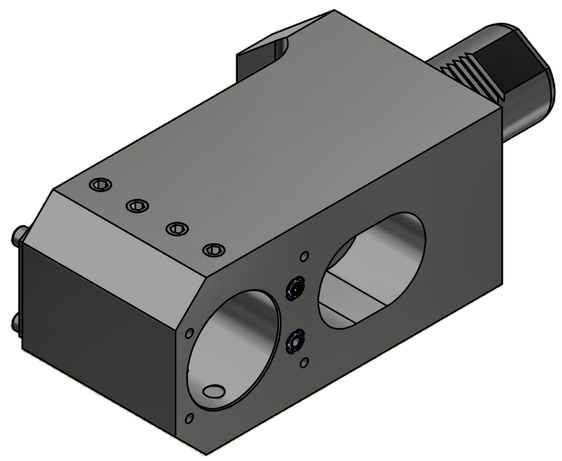

Copyright ***EWS** Tool Technologies*
Weitergabe und Vervielfaeltigung dieser Unterlage, Verwertung und Mitteilung ihres Inhalts nicht gestattet, soweit nicht ausdruecklich zugestanden. Zuwiderhandlungen verpflichten zu Schadenersatz.

Bemerkung - *Note*	Technische Daten - *technical data* *Weight* = 14.271 [kg]	Benennung - *Title* Kombih.f. Innen.-u. Aussenkühlung *Combi holder for int/ext. cooling*	**EWS** Weigele GmbH & Co. KG Maybachstr. 1 D-73066 Uhingen www.ews-tools.de Technische Aenderungen vorbehalten! *Subject to technical modifications!* IDENT: DEWS109624 REV: -/A Nr. - *No.* 17.5060SQT28 MNR. S04624 QR