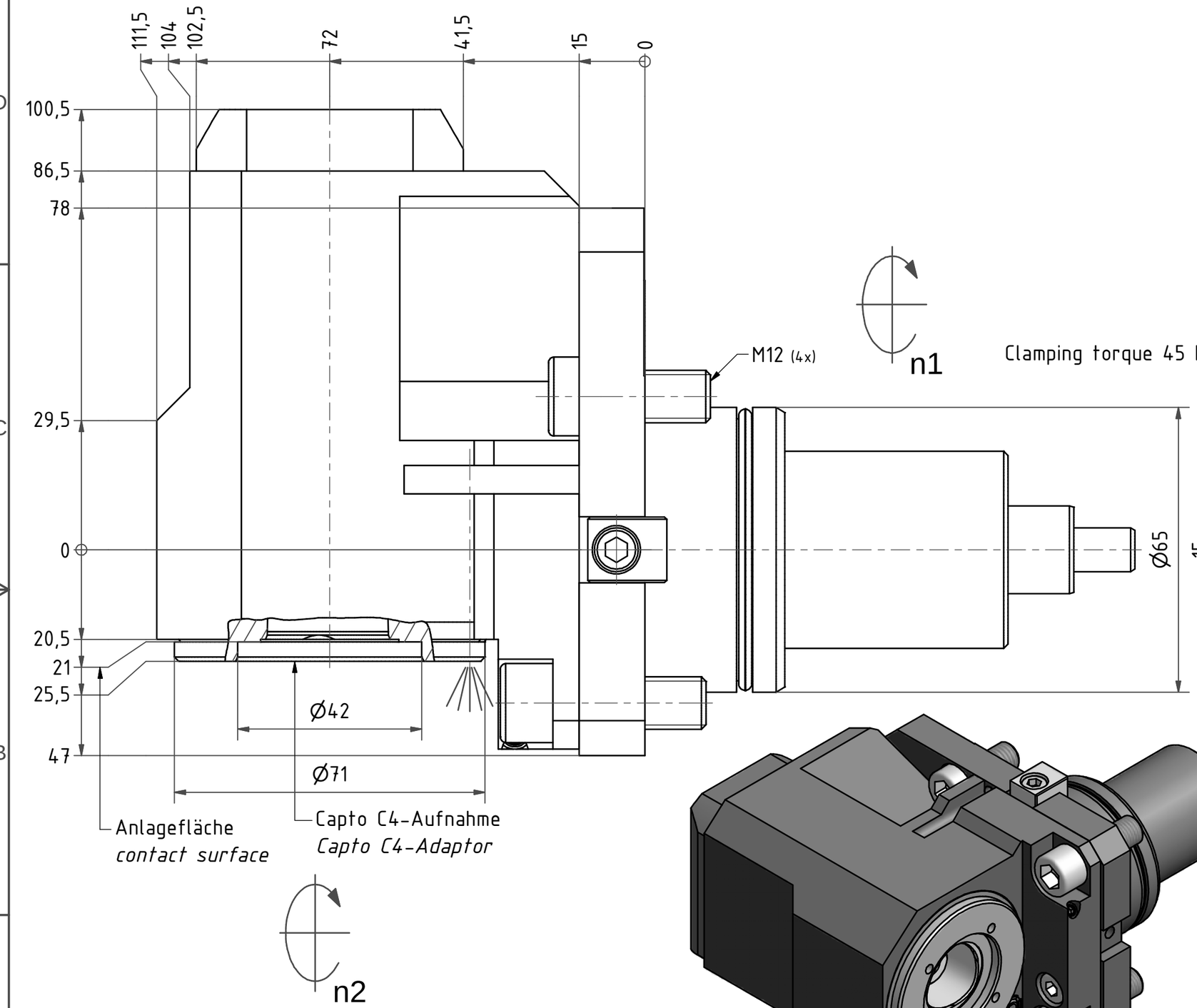

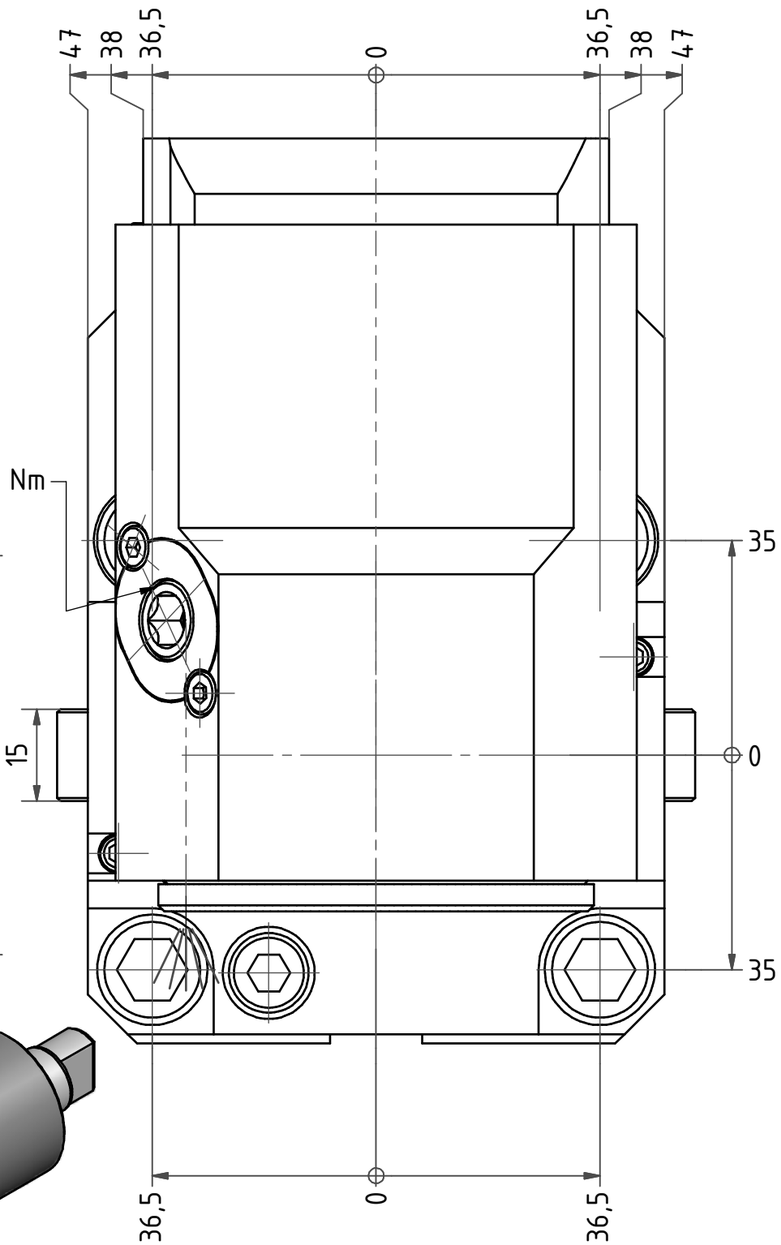

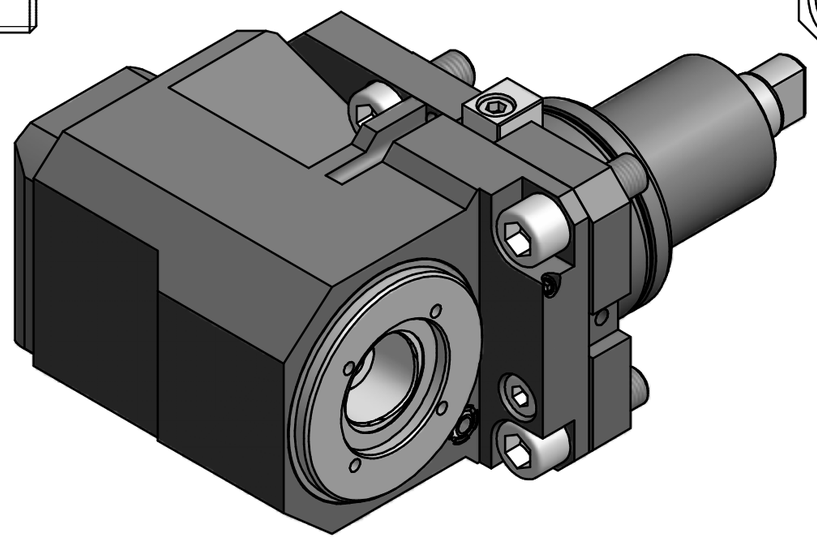

Copyright **EWS** *Tool Technologies*
Weitergabe und Vervielfaeltigung dieser Unterlage, Verwertung und Mitteilung ihres Inhalts nicht gestattet, soweit nicht ausdruecklich zugestanden. Zuwiderhandlungen verpflichten zu Schadenersatz.

Bemerkung – *Note*

Technische Daten – *technical data*

M_1 / M_2 = 40 /80 Nm
n_1 / n_2 = 6000 /3000 1/min
i (N_1:N_2) = 2:1

Benennung – *Title*

Radial Bohr und Fräskopf. zurückges
Radial drill. and mill. head offset

	name	date
drawing	Sigel	29.11.2012

EWS Tool Technologies
EWS Weigele GmbH & Co. KG
Maybachstr. 1
D-73066 Uhingen
Tel. +49(0)7161/93040-100

Technische Aenderungen vorbehalten!
Subject to technical modifications!

Nr.
80.65C41809N412

DIN A3

MNR: 163307 IDENT: D-EWS-129098 – Blatt – *page* 1 (1)