* Bemerkung: für die SPINNER TC77SMCY/TC110SMCY Maschine (mit Gegenspindel) sind 130mm ausreichend!
Note: for the SPINNER TC77SMCY/TC110SMCY machine (with opposed spindle) are 130mm sufficient!

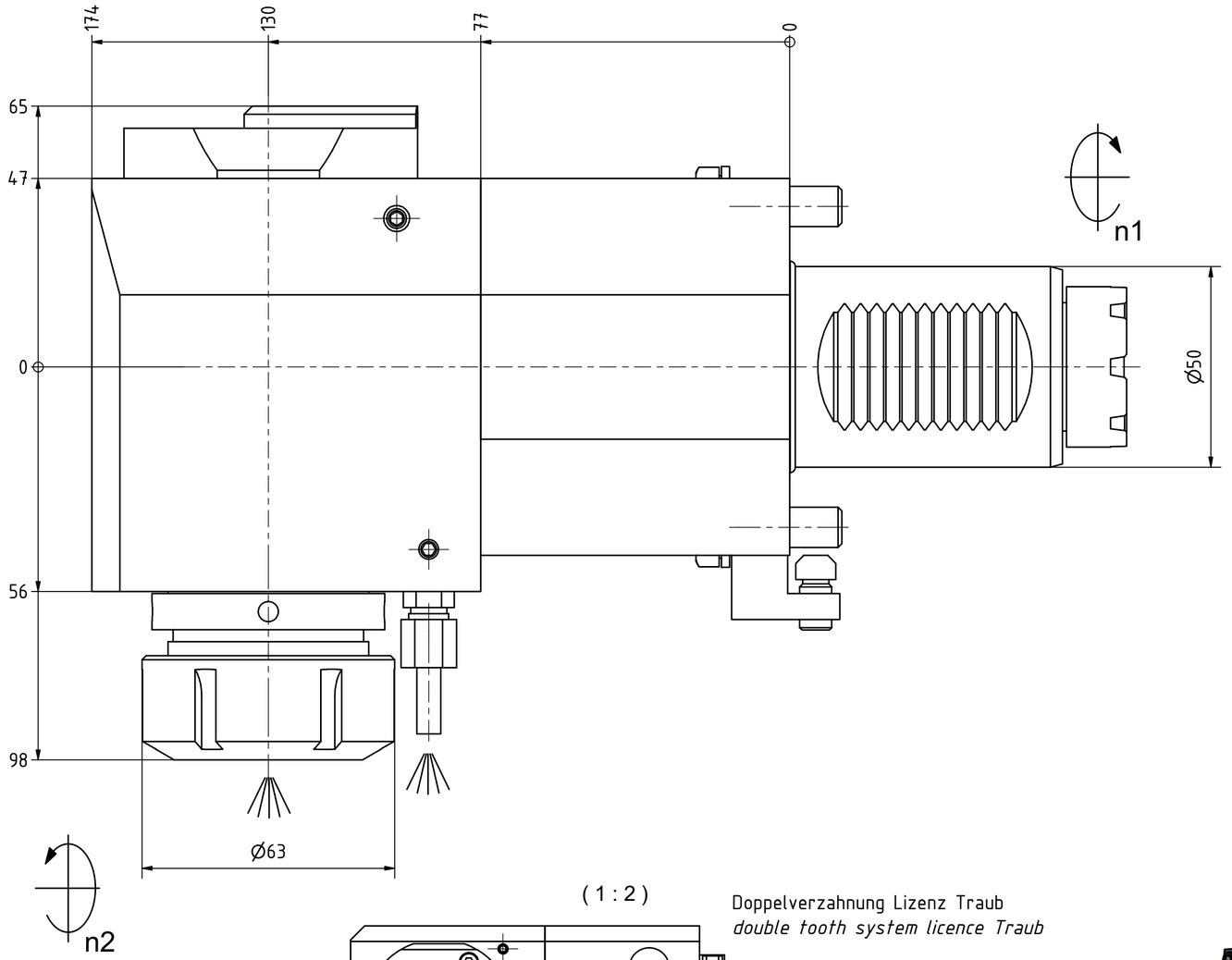

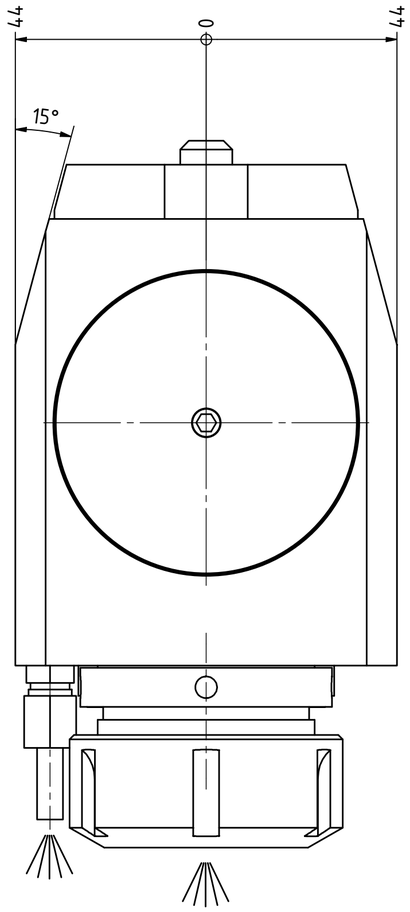

Spannzange / *collet* ER40 DIN6499
Spannbereich / *clamping range*: 3,0 - 26,0

(1 : 2)

Doppelverzahnung Lizenz Traub
double tooth system licence Traub

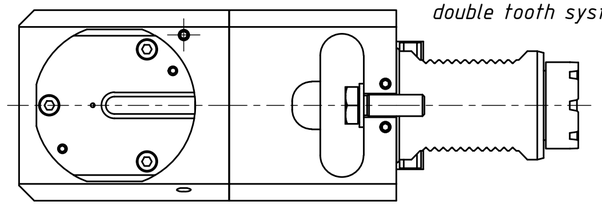

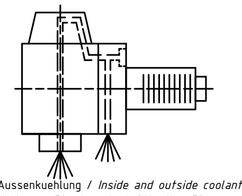

Innen- und Aussenkuehlung / *Inside and outside coolant supply*
Kuehlmittelfiltrierung<50µ / *coolant filtration<50µ*

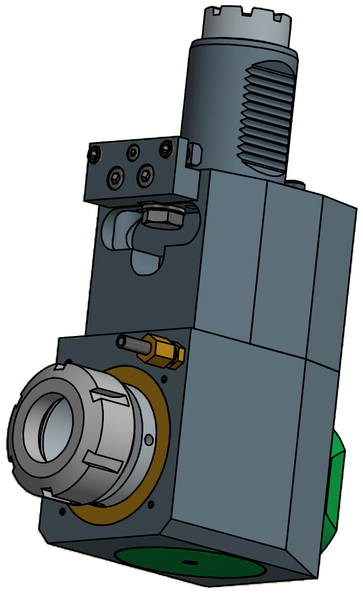

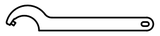

Hakenschlüssel
mit Zapfen
Hook wrench
with fixed pin
DIN1810 B 58x62

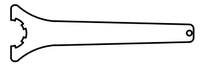

Spannzangenschlüssel
Clamping wrench
240

Copyright ***EWS** Tool Technologies*
Weitergabe und Vervielfaeltigung dieser Unterlage, Verwertung und Mitteilung ihres Inhalts nicht gestattet, soweit nicht ausdruecklich zugestanden. Zuwiderhandlungen verpflichten zu Schadenersatz.

Bemerkung - *Note*	Technische Daten - *technical data*	Benennung - *Title*
Für Trockenlauf geeignet! *Use without coolant fluid allowed!*	*Weight* = 11.072 [kg] *Torque max.* (M1/M2) = 100 / 100 [Nm] *Speed max.* (n1/n2) = 4000 / 4000 [1/min] *Gear ratio* (i)=n1:n2 = 1:1 *Pressure* (pmax) = 70 [bar]	Radial Bohr und Fräskopf *Radial drilling and milling head*

EWS Tool Technologies
EWS Weigele GmbH & Co. KG
Maybachstr. 1
D-73066 Uhingen
www.ews-tools.de

Technische Aenderungen vorbehalten!
Subject to technical modifications!

IDENT: D-EWS-006456 REV: -/-

Nr. - *No.* 60.5040TOEMRLIKDX130
MNR. 132560

QR