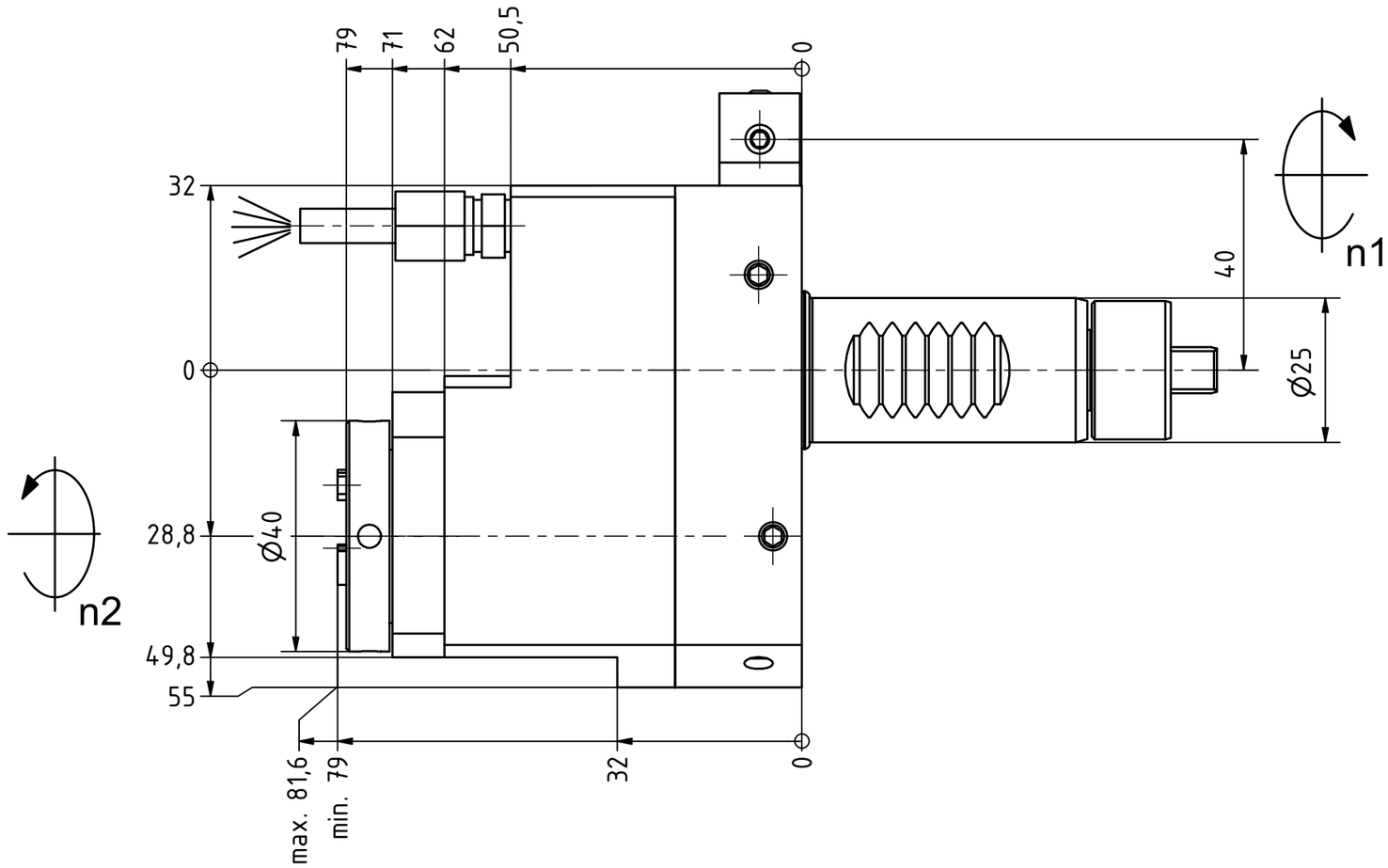

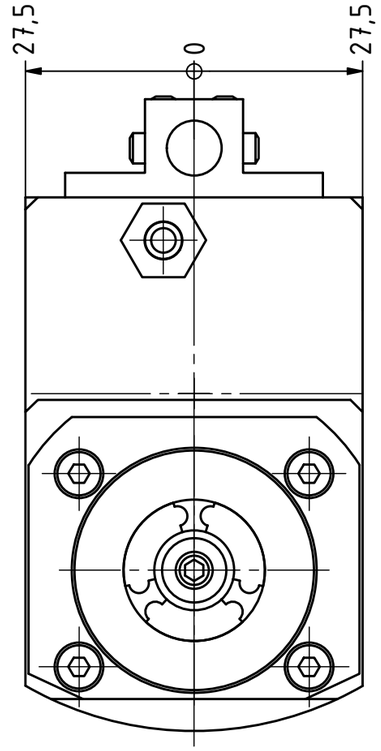

Spannzange / *Collet* ER16 DIN6499
Spannbereich / *Clamping range*: 1,0 - 10,0

Gewindebohrzange / *Tapping Collet*
ET-1-16 M1-M6

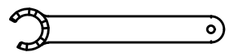

Spannzangenschlüssel für innenliegende Mutter
Clamping wrench for internal collet
216AX

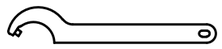

Hakenschlüssel mit Zapfen
Hook wrench with fixed pin
DIN1810 B 40x42

Doppelverzahnung Lizenz Traub
double tooth system licence Traub

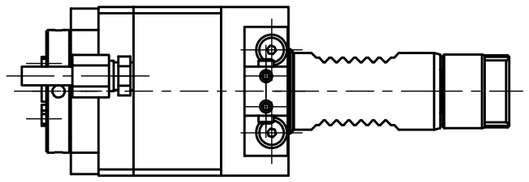

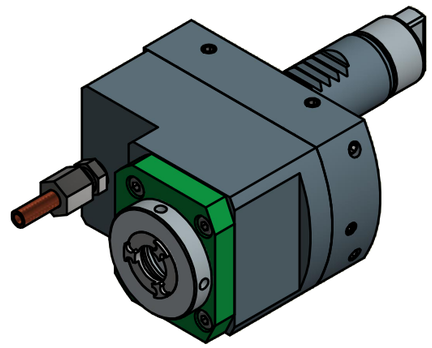

Copyright ***EWS** Tool Technologies*
Weitergabe und Vervielfaeltigung dieser Unterlage, Verwertung und Mitteilung ihres Inhalts nicht gestattet, soweit nicht ausdruecklich zugestanden. Zuwiderhandlungen verpflichten zu Schadenersatz.

Bemerkung - *Note*

Technische Daten - *technical data*

Weight	=	2.243 [kg]
Torque max. (M1/M2)	=	24 / 12 [Nm]
Speed max. (n1/n2)	=	6000 / 12000 [1/min]
Gear ratio (i)=n1:n2	=	1:2

Benennung - *Title*

Axial Bohr u. Fräskopf achsversetzt

Ax. drill. and mill. head offset

EWS Tool Technologies
EWS Weigele GmbH & Co. KG
Maybachstr. 1
D-73066 Uhingen
www.ews-tools.de

Technische Aenderungen vorbehalten!
Subject to technical modifications!

IDENT: D-EWS-155880

REV: -/A

Nr. - *No.*
50.2516TDRLI1IM

MNR.
162796

QR