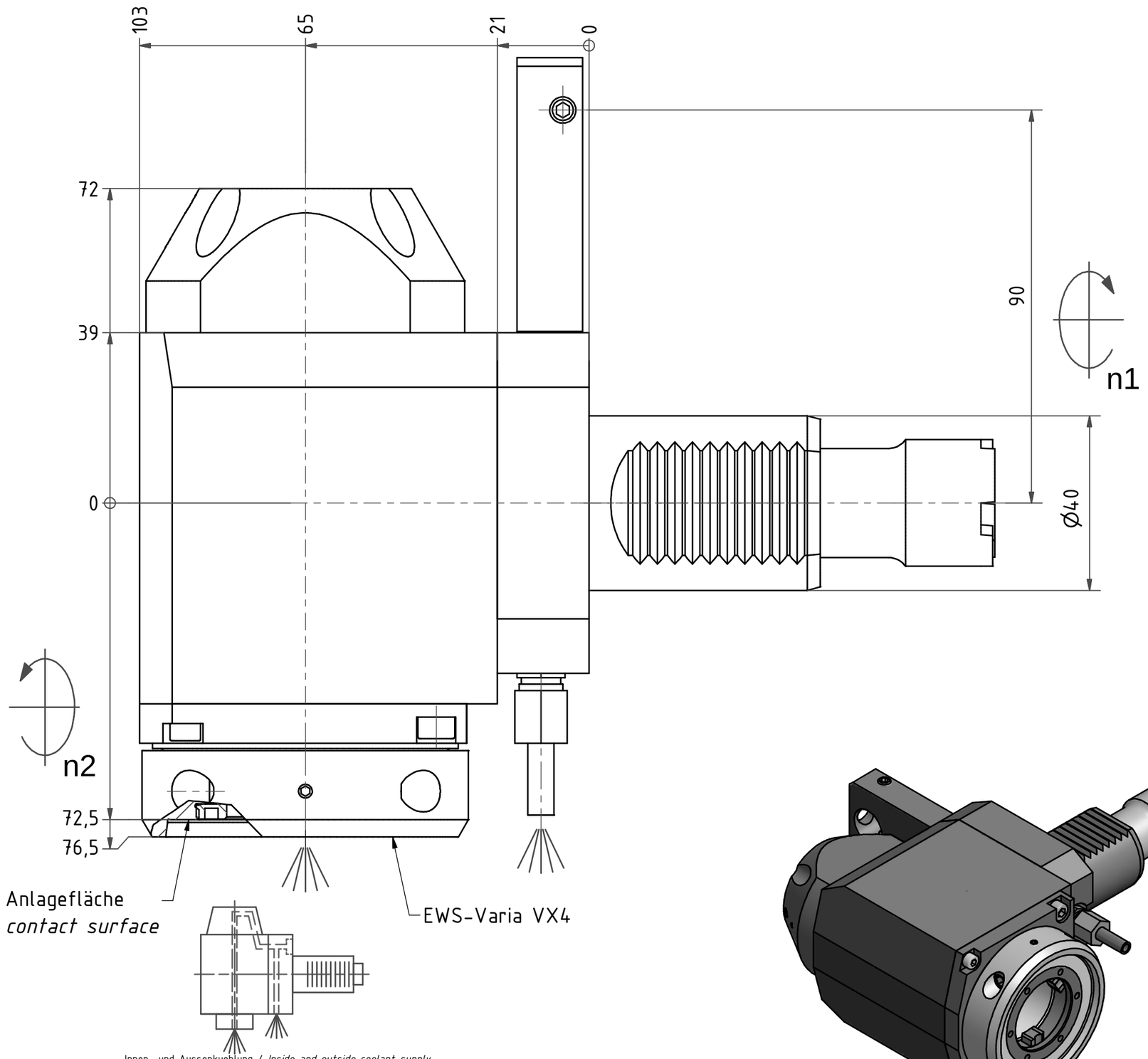


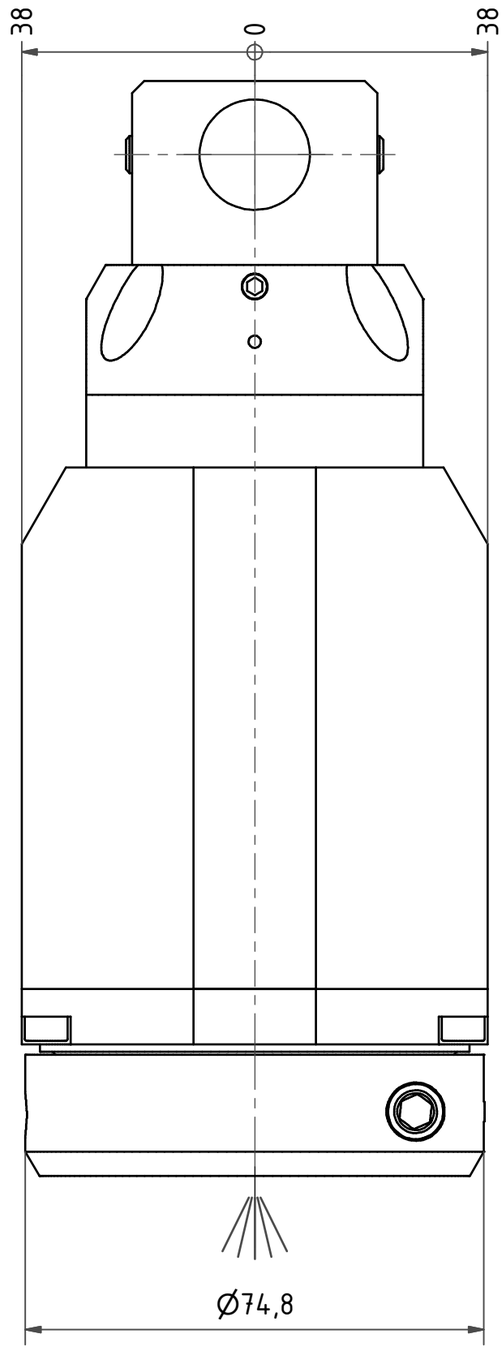


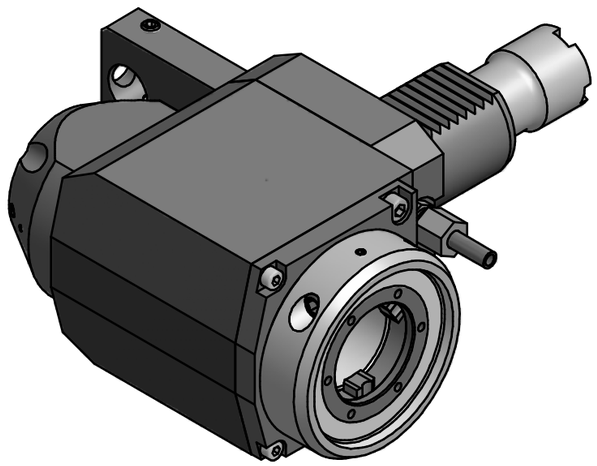

Innen- und Aussenkuehlung / *Inside and outside coolant supply*
Kein Trockenlauf / *No dry run*
Kuehlmittelfiltrierung<50µ / *coolant filtration<50µ*

Copyright ***EWS*** *Tool Technologies*
Weitergabe und Vervielfaeltigung dieser Unterlage, Verwertung und Mitteilung ihres Inhalts nicht gestattet, soweit nicht ausdruecklich zugestanden. Zuwiderhandlungen verpflichten zu Schadenersatz.

Bemerkung - *Note*
Nicht ohne Kuehlmittel betreiben!
*Not for use without coolant-fluid!*

Technische Daten - *technical data*
$M_1$ / $M_2$ = 50 /50 Nm
$n_1$ / $n_2$ = 6000 /6000 1/min
i *($N_1$:$N_2$)* = 1:1
Pmax = 70 bar

Benennung - *Title*
# Radial Bohr und Fräskopf
## *Radial drilling and milling head*

| | name | date |
|---|---|---|
| drawing | Theiss | 22.10.2013 |

EWS Tool Technologies
Weigele GmbH & Co. KG
Maybachstr. 1
D-73066 Uhingen
Tel. +49(0)7161/93040-10

Technische Aenderungen vorbehalten!
*Subject to technical modifications!*

Nr.
**60.40VX4LVT300RIK**

DIN A3

File: D-EWS-145278-.idw

Blatt - *page* 1 (1 )