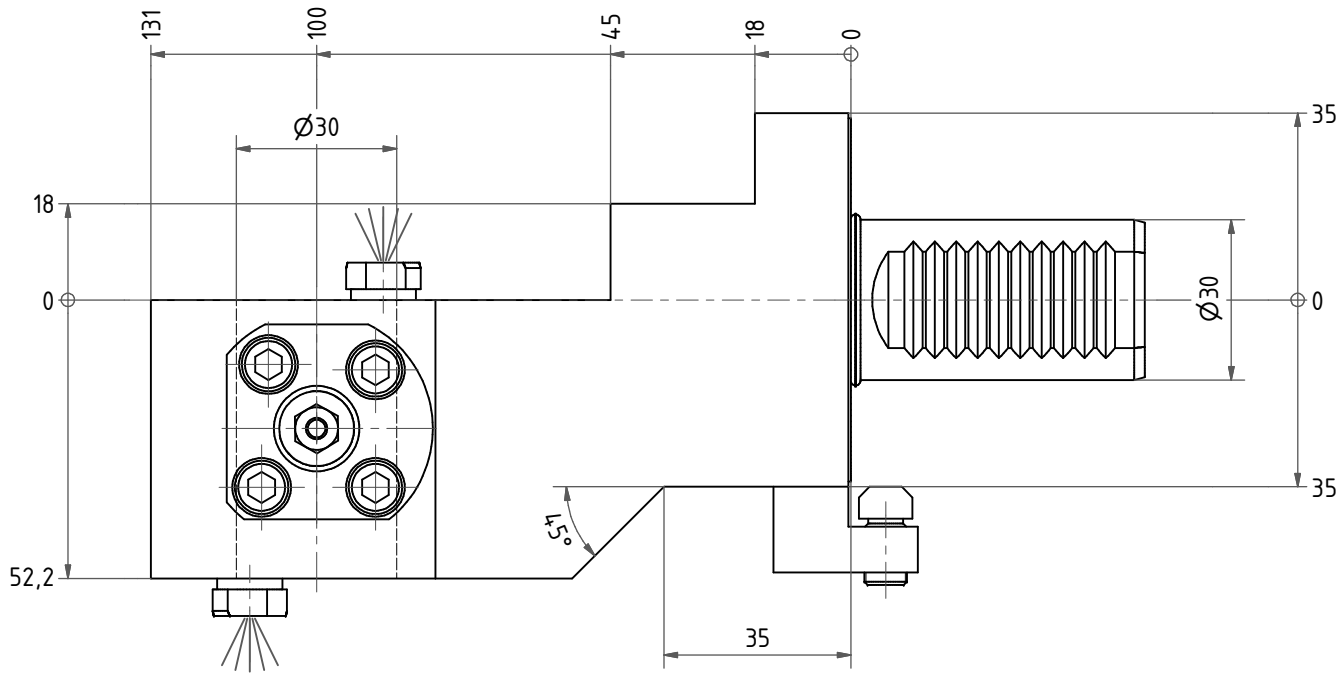

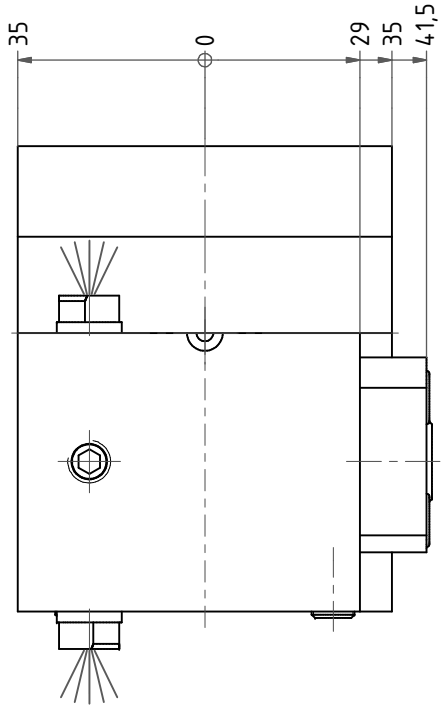

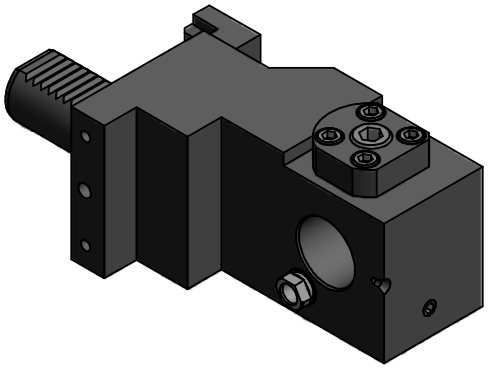

Copyright ***EWS*** *Tool Technologies*
Weitergabe und Vervielfaeltigung dieser Unterlage, Verwertung und Mitteilung ihres Inhalts nicht gestattet, soweit nicht ausdruecklich zugestanden. Zuwiderhandlungen verpflichten zu Schadenersatz.

Bemerkung - *Note*	Technische Daten - *technical data*	Benennung - *Title*		
	Weight = 4.048 [kg]	Ausgleichhalter *Tool holder adapter*	EWS Tool Technologies — EWS Weigele GmbH & Co. KG, Maybachstr. 1, D-73066 Uhingen, www.ews-tools.de	Technische Aenderungen vorbehalten! *Subject to technical modifications!*
			Nr. - *No.* WA3030LTOEMLX100	IDENT: DEWS038237 REV: -/A
			MNR. S03814	QR