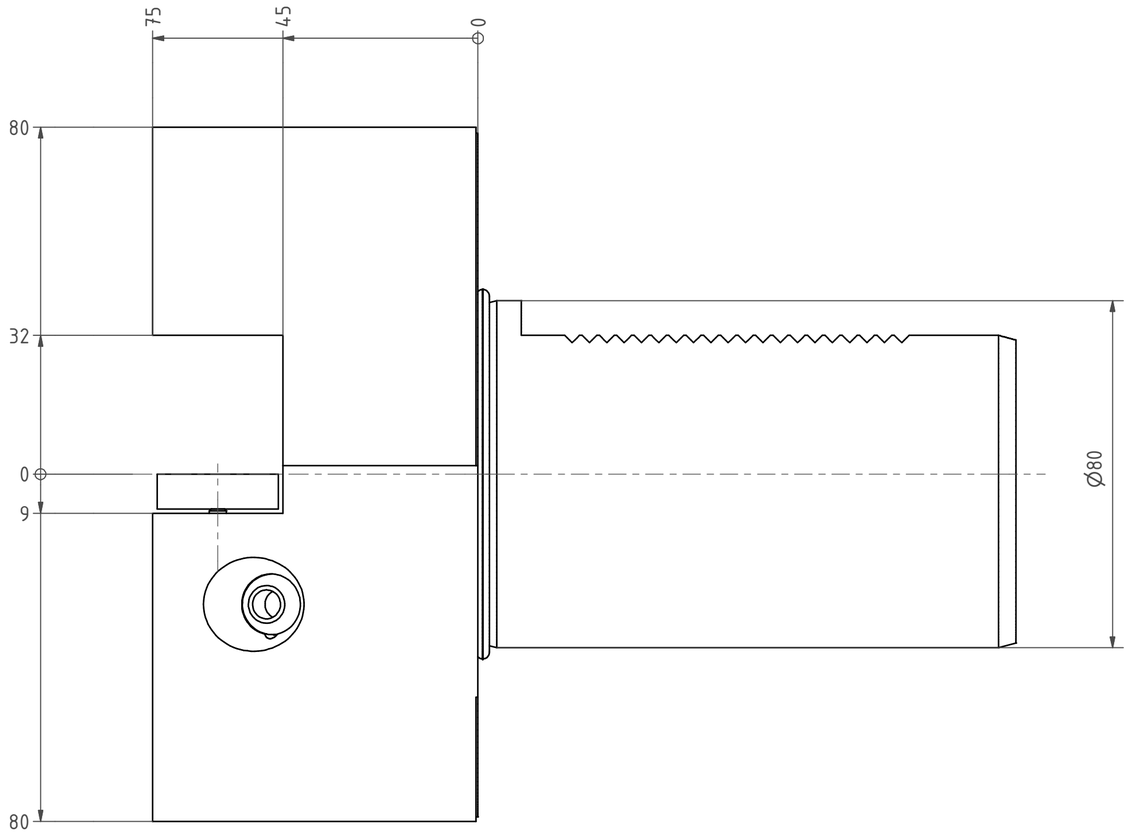

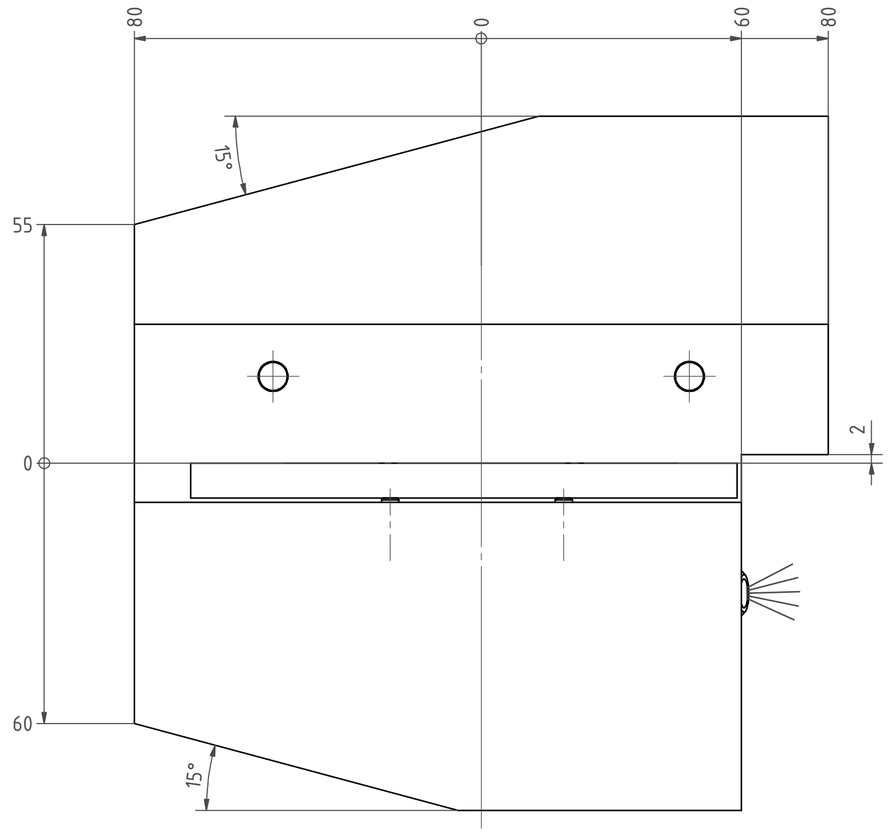

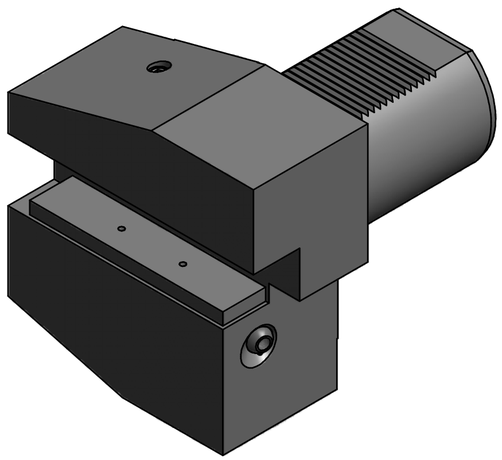

Bemerkung - *Note*

Copyright ***EWS*** *Tool Technologies*
Weitergabe und Vervielfaeltigung dieser Unterlage, Verwertung und Mitteilung ihres Inhalts nicht gestattet, soweit nicht ausdruecklich zugestanden. Zuwiderhandlungen verpflichten zu Schadenersatz.

Benennung - *Title*

VK Queraufnahme rechts. überkopf
turning tool. right hand. overhead

	name	date
drawing	Mrkonjic	11.05.2009

EWS Tool Technologies
Weigele GmbH & Co. KG
Maybachstr. 1
D-73066 Uhingen
Tel. +49(0)7161/93040-10

Technische Aenderungen vorbehalten!
Subject to technical modifications!

Nr. 6.8032

DIN A2

MNR: S03471 IDENT: D-EWS-075469 Blatt - *page* 1 (1)