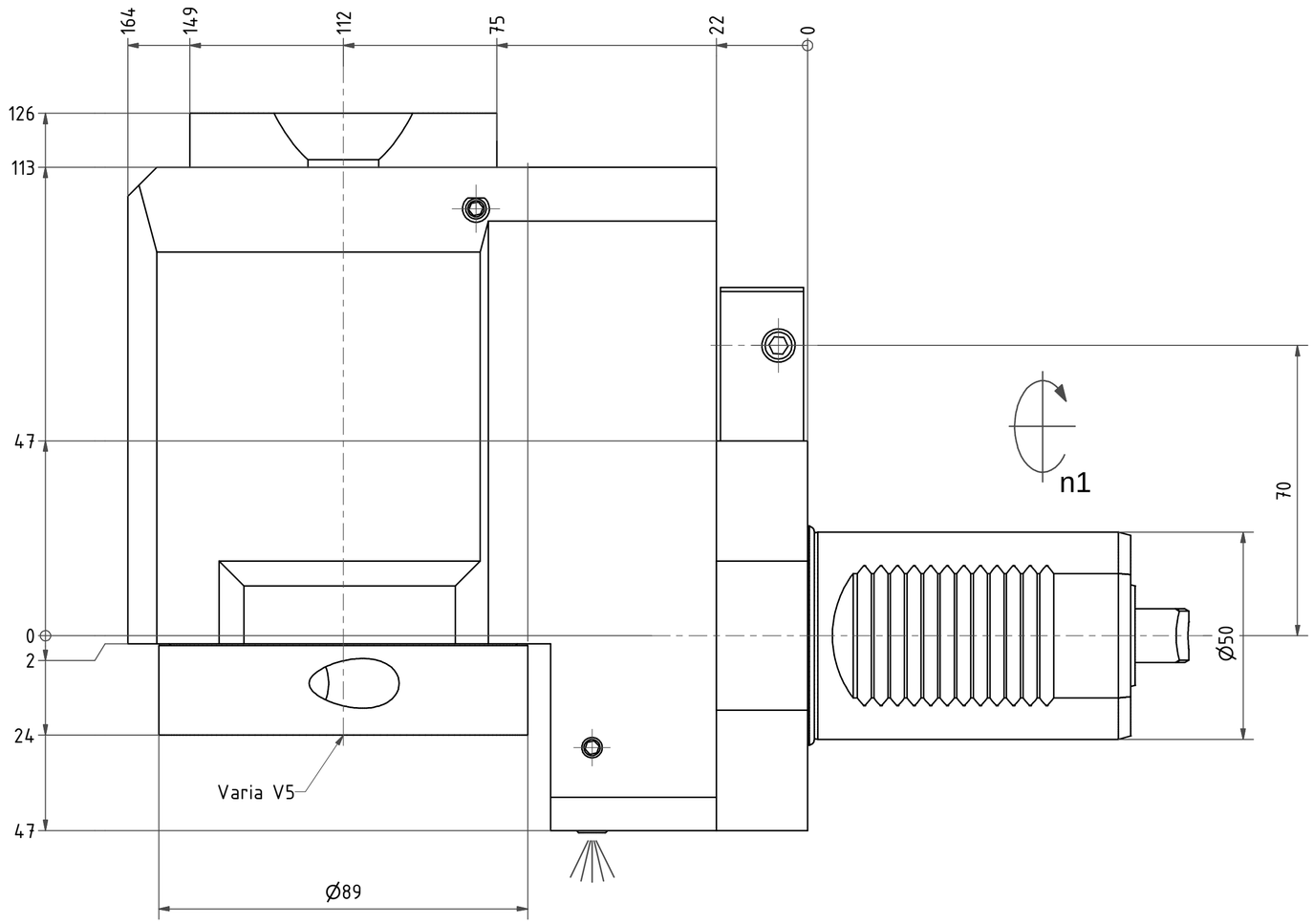

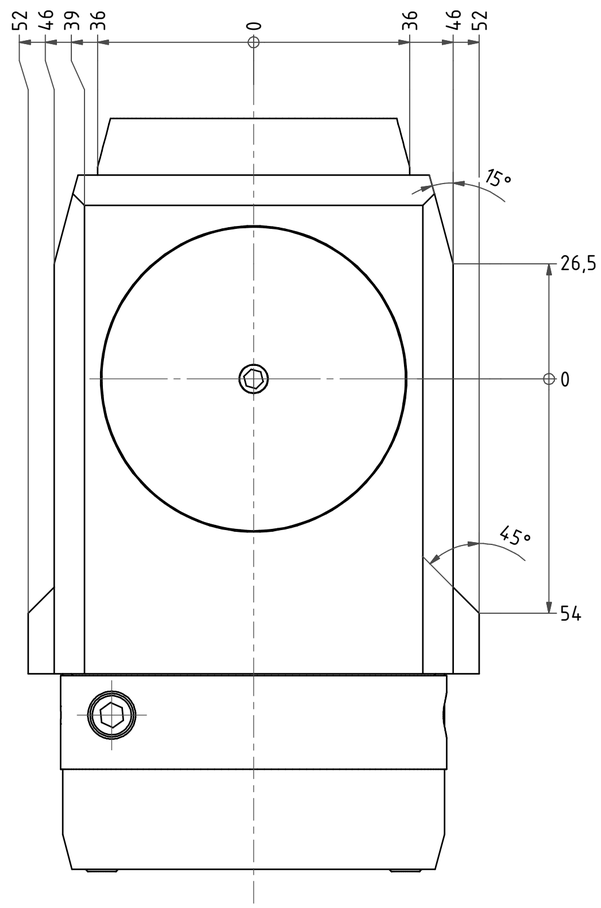

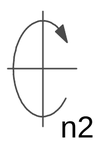

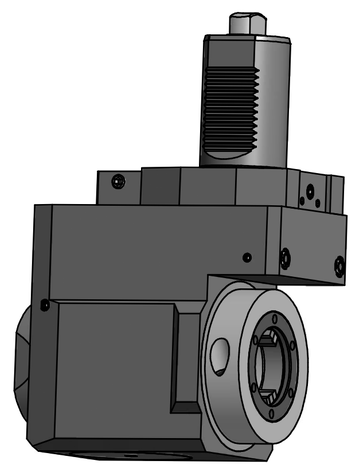

Copyright ***EWS*** *Tool Technologies*
Weitergabe und Vervielfaeltigung dieser Unterlage, Verwertung und Mitteilung ihres Inhalts nicht gestattet, soweit nicht ausdruecklich zugestanden. Zuwiderhandlungen verpflichten zu Schadenersatz.

Bemerkung - *Note*

Technische Daten - *technical data*
M_1 / M_2 = 100 /100 Nm
n_1 / n_2 = 4000 /4000 1/min
i *(N_1:N_2)* = 1:1

Benennung - *Title*
Radial Bohr und Fräskopf. zurückges
Radial drill. and mill. head offset

	name	date
drawing	Schmid	09.02.2007

EWS Tool Technologies
Weigele GmbH & Co. KG
Maybachstr. 1
D-73066 Uhingen
Tel. +49(0)7161/93040-10

Technische Aenderungen vorbehalten!
Subject to technical modifications!

Nr:
80.50V51809R

File: 80.50V51809_OUT.idw

DIN A2

Blatt - *page* 1 (1)