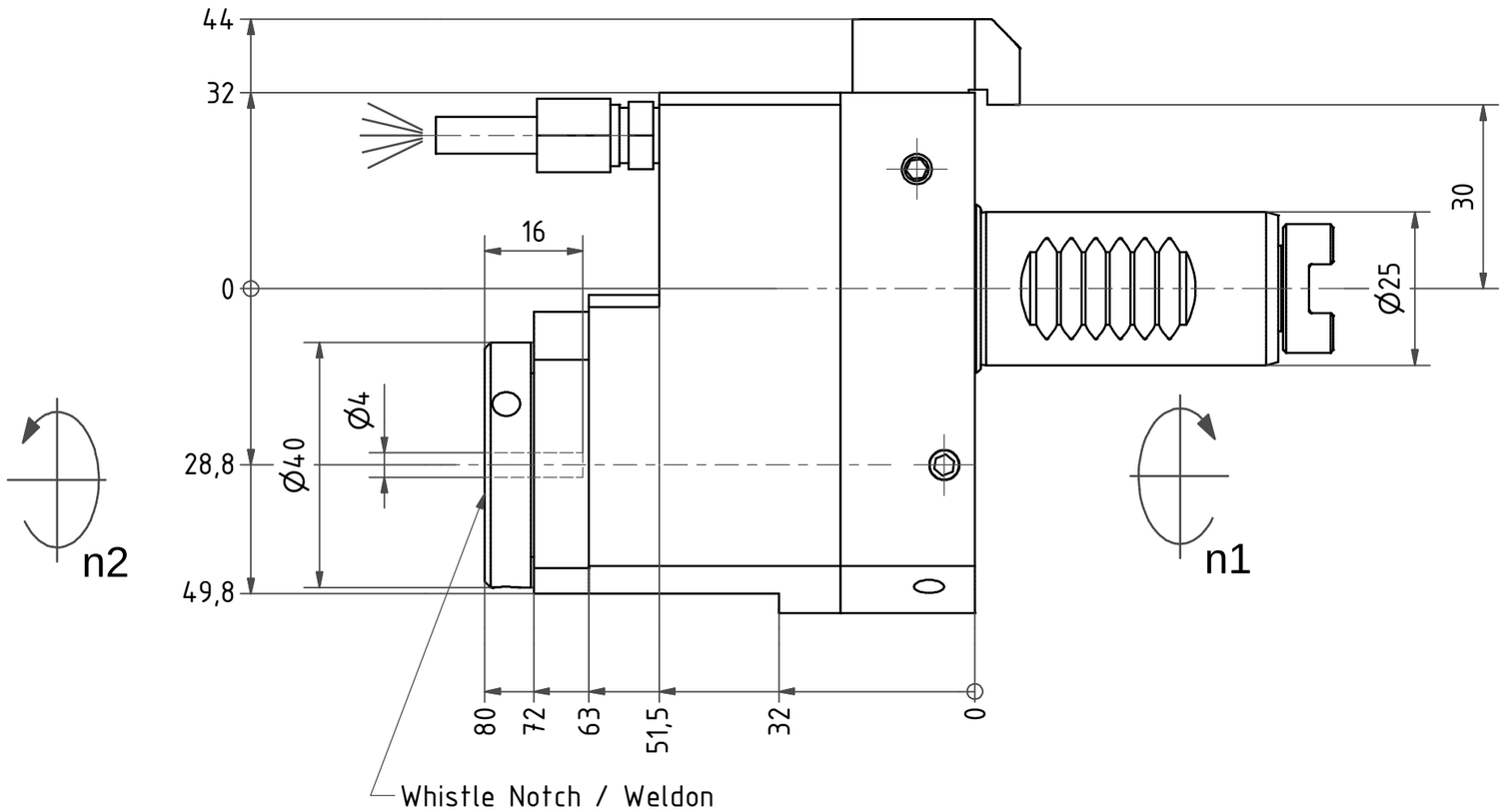

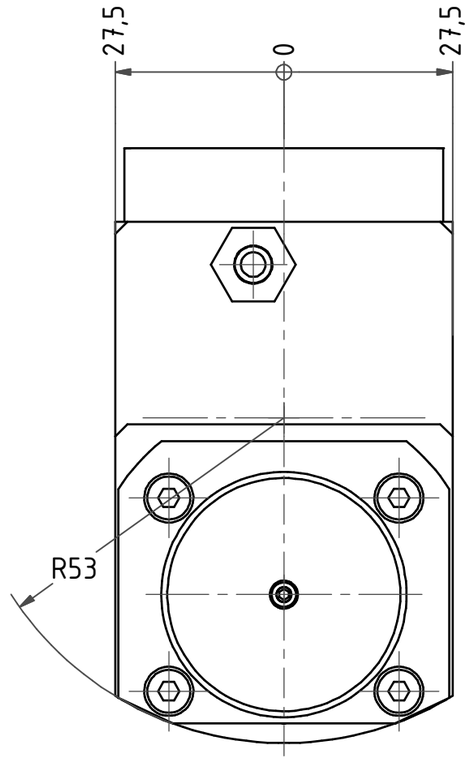

(1 : 2)

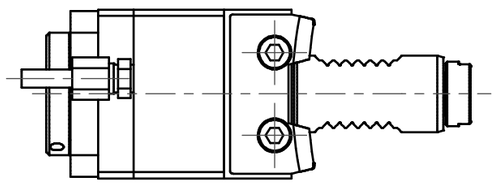

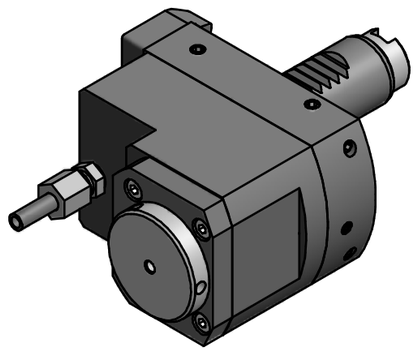

Doppelverzahnung Lizenz Traub
double tooth system licence Traub

Copyright ***EWS*** *Tool Technologies*
Weitergabe und Vervielfaeltigung dieser Unterlage, Verwertung und Mitteilung ihres Inhalts nicht gestattet, soweit nicht ausdruecklich zugestanden. Zuwiderhandlungen verpflichten zu Schadenersatz.

Bemerkung - *Note*	Technische Daten - *technical data*	Benennung - *Title*				
	M_1 / M_2 = 25 /25 Nm n_1 / n_2 = 8000 /8000 1/min i *(N_1:N_2)* = 1:1	**Axial Bohr u. Fräskopf achsversetzt** ***Ax. drill. and mill. head offset***		name	date	Technische Aenderungen vorbehalten! *Subject to technical modifications!*
			drawing	Schmid	09.02.2012	Nr. **50.2504WNG200RL**
		EWS Tool Technologies — EWS Weigele GmbH & Co. KG, Maybachstr. 1, D-73066 Uhingen, Tel. +49(0)7161/93040-100				DIN A3
			MNR: 158317	IDENT: D-EWS-115536 A		Blatt - *page* 1 (1)