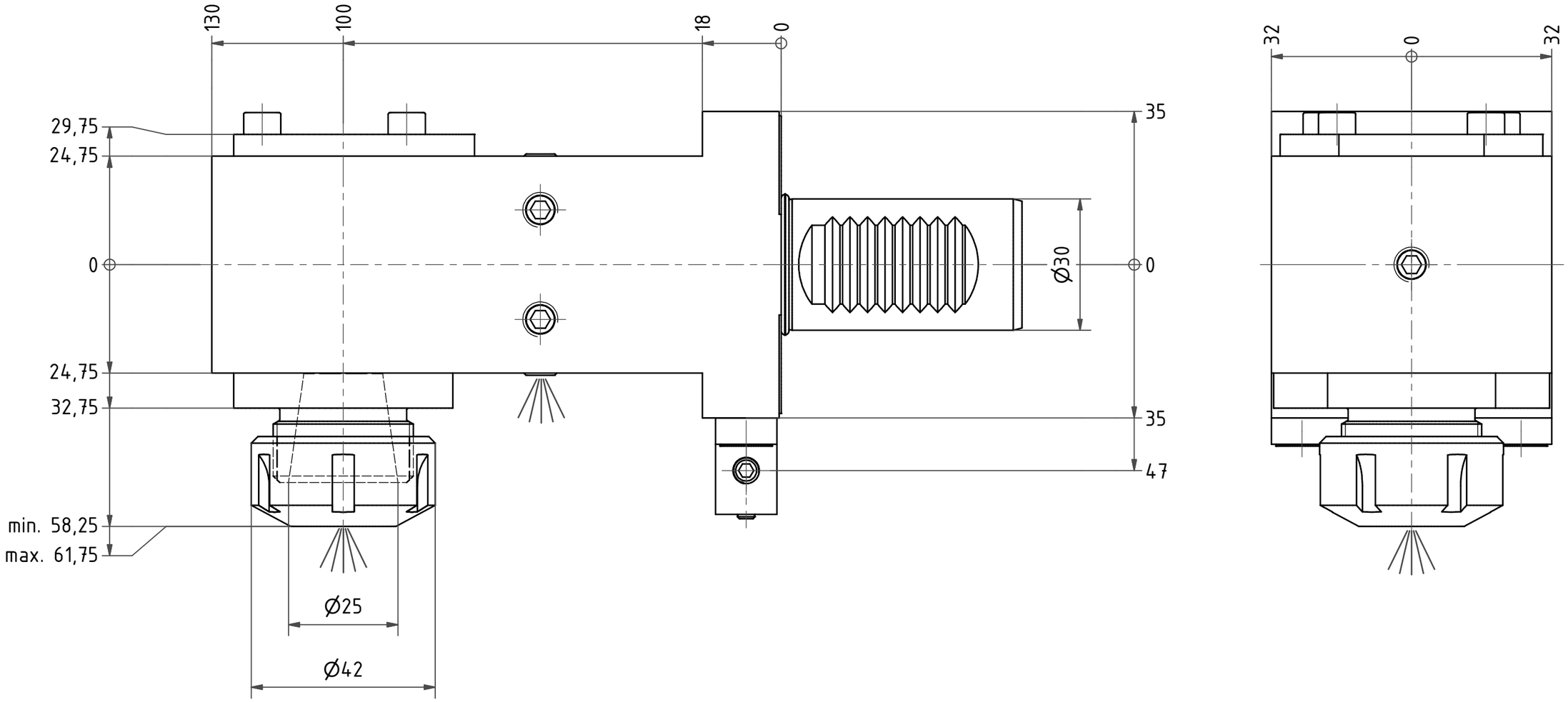

(1 : 2)

Doppelverzahnung Lizenz Traub
double tooth system licence Traub

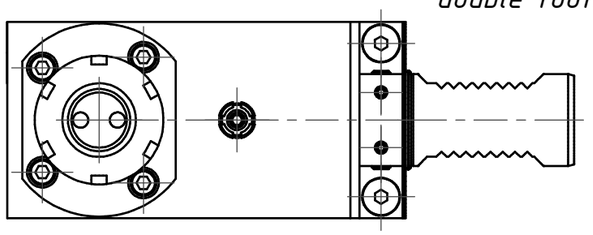

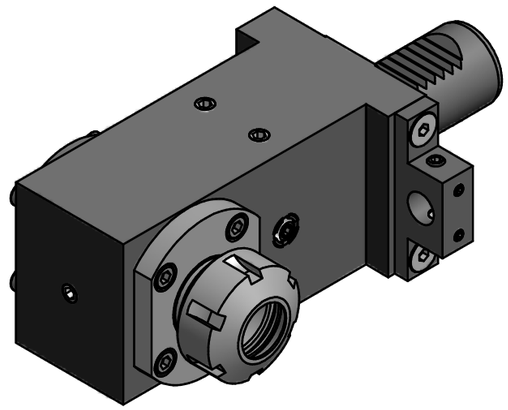

Spannzange / *collet* ER25 DIN6499
Spannbereich / *clamping range*: 1,0 – 16,0

Gewindebohrzange / *tapping collet*
ET-1-25 M3-M12

Bemerkung – *Note*

Copyright ***EWS*** *Tool Technologies*
Weitergabe und Vervielfaeltigung dieser Unterlage, Verwertung und Mitteilung ihres Inhalts nicht gestattet, soweit nicht ausdruecklich zugestanden. Zuwiderhandlungen verpflichten zu Schadenersatz.

Benennung – *Title*

Spannzangenaufnahme
Collet chuck holder

	name	date
drawing	Haury	12.03.2008

EWS Tool Technologies
EWS Weigele GmbH & Co. KG
Maybachstr. 1
D-73066 Uhingen
Tel. +49(0)7161/93040-100

Technische Aenderungen vorbehalten!
Subject to technical modifications!

Nr.
31.3025LCTXRL

DIN A3

MNR: S02762 IDENT: D-EWS-058090 – Blatt – *page* 1 (1)