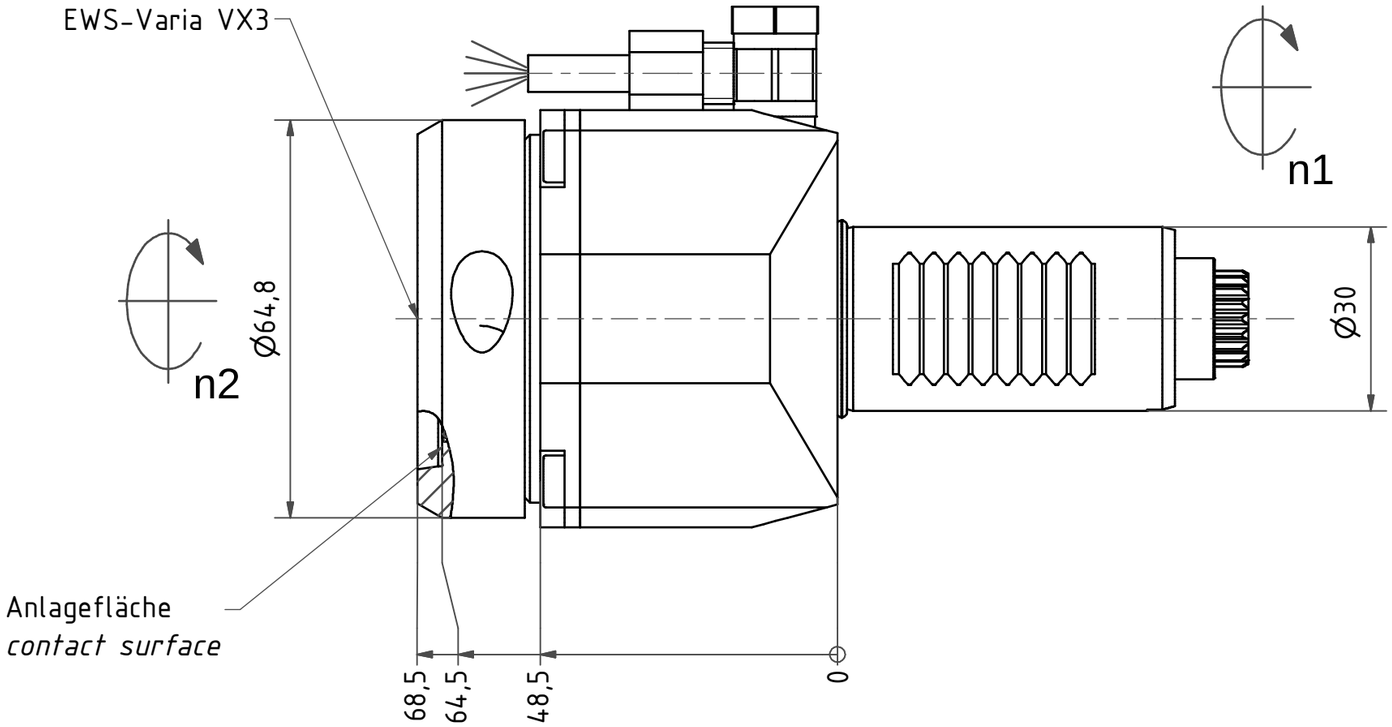

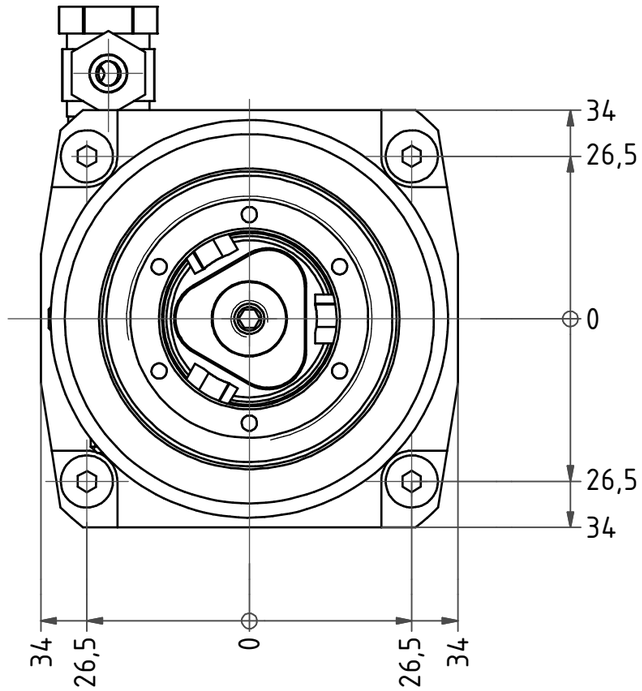

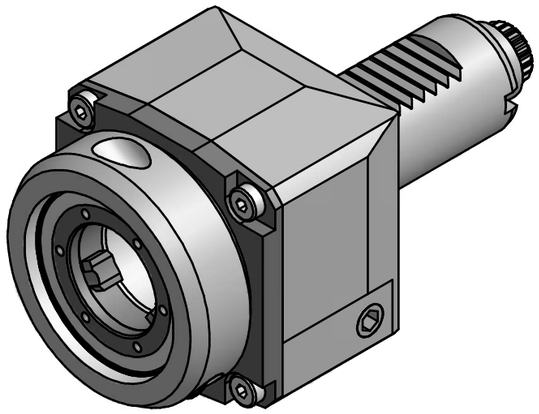

Copyright ***EWS*** *Tool Technologies*
Weitergabe und Vervielfaeltigung dieser Unterlage, Verwertung und Mitteilung ihres Inhalts nicht gestattet, soweit nicht ausdruecklich zugestanden. Zuwiderhandlungen verpflichten zu Schadenersatz.

Bemerkung - *Note*

Technische Daten - *technical data*

M_1 / M_2 = 25 /25 Nm
n_1 / n_2 = 12000/12000 1/min
i *(N_1:N_2)* = 1:1

Benennung - *Title*

Axial Bohr und Fräskopf
Axial drilling and milling head

	name	date
drawing	F.Miltschuh	02.10.2013

EWS Tool Technologies
EWS Weigele GmbH & Co. KG
Maybachstr. 1
D-73066 Uhingen
Tel. +49(0)7161/93040-100

Technische Aenderungen vorbehalten!
Subject to technical modifications!

Nr.
40.30VX3CTXHSD12

DIN A3

MNR: 160595 IDENT: D-EWS-143951 - Blatt - *page* 1 (1)