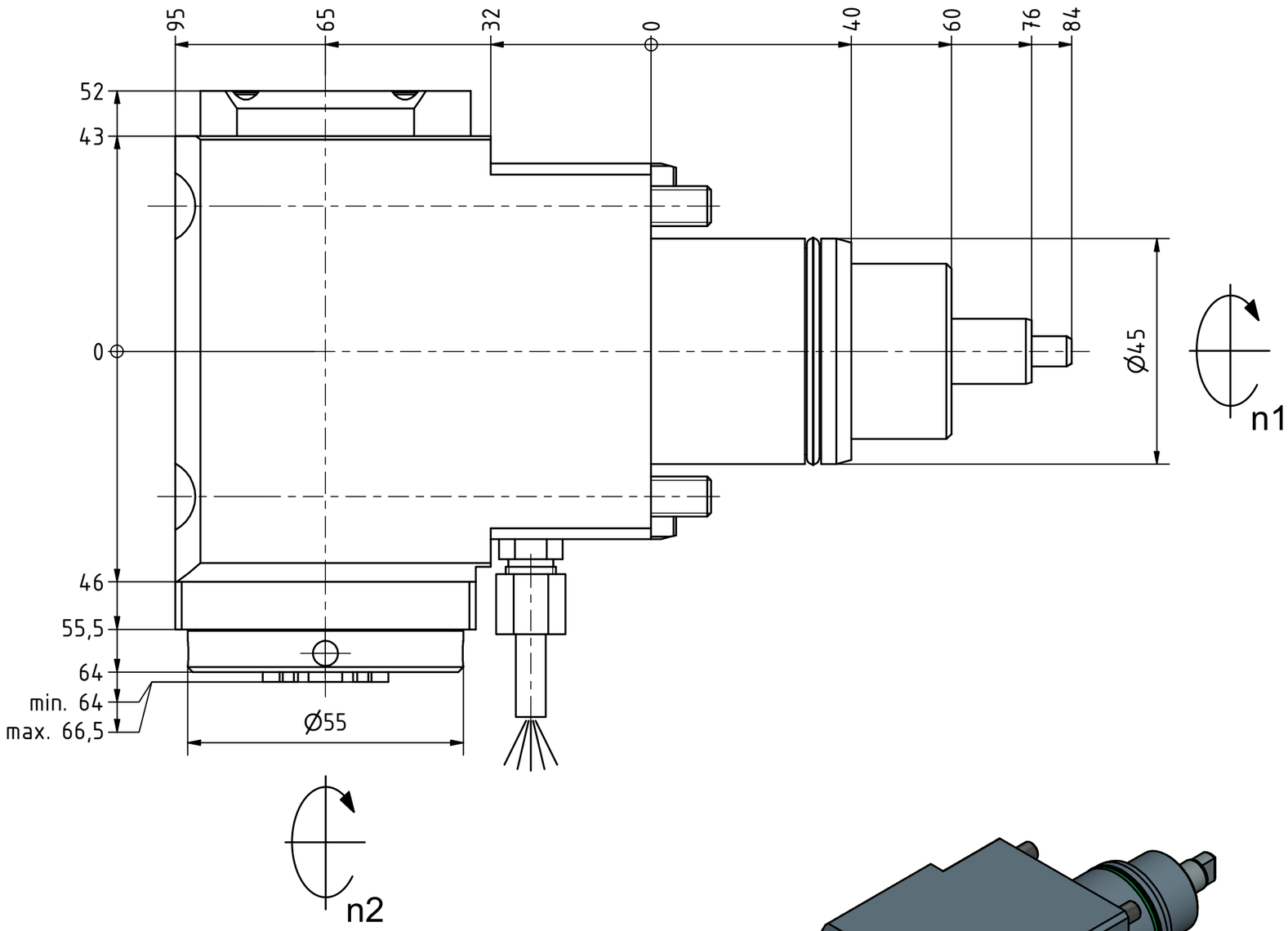

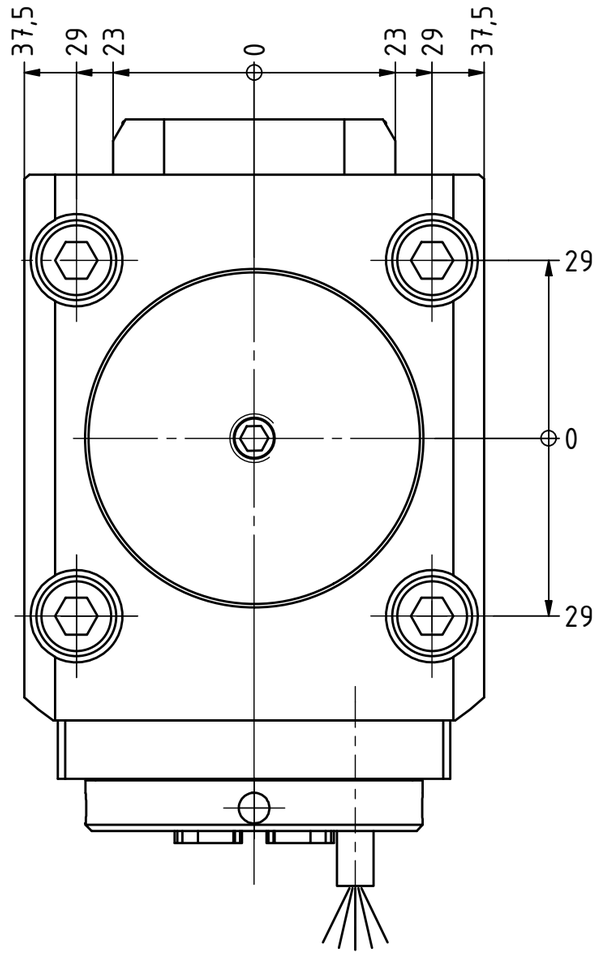

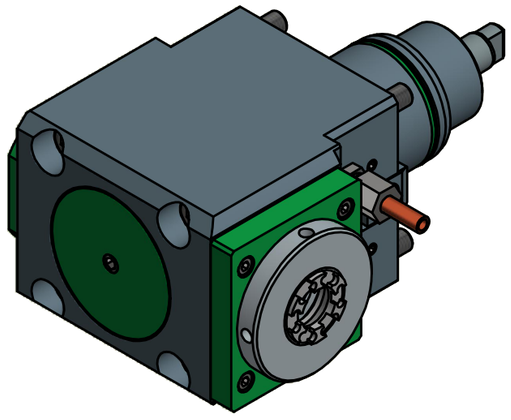

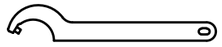

Hakenschlüssel
mit Zapfen
Hook wrench
with fixed pin
DIN1810 B 52x55

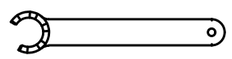

Spannzangenschlüssel für
innenliegende Mutter
Clamping wrench for
internal collet
220AX

Spannzange / *collet* ER20 DIN6499
Spannbereich / *clamping range*: 1,0 - 13,0

Gewindebohrzange / *tapping collet*
ET-1-20 M2-M6

Copyright ***EWS** Tool Technologies*
Weitergabe und Vervielfaeltigung dieser Unterlage, Verwertung und Mitteilung ihres Inhalts nicht gestattet, soweit nicht ausdruecklich zugestanden. Zuwiderhandlungen verpflichten zu Schadenersatz.

Bemerkung - *Note*

Technische Daten - *technical data*

Weight		=	4.781 [kg]
Torque max.	(M1/M2)	=	25 / 25 [Nm]
Speed max.	(n1/n2)	=	6000 / 6000 [1/min]
Gear ratio	(i)=n1:n2	=	1:1

Benennung - *Title*

Radial Bohr und Fräskopf

Radial drilling and milling head

EWS Tool Technologies
EWS Weigele GmbH & Co. KG
Maybachstr. 1
D-73066 Uhingen
www.ews-tools.de

Technische Aenderungen vorbehalten!
Subject to technical modifications!

IDENT: DEWS098454

REV: -/B

Nr. - *No.*
60.45201809GLIM

MNR.
159273

QR