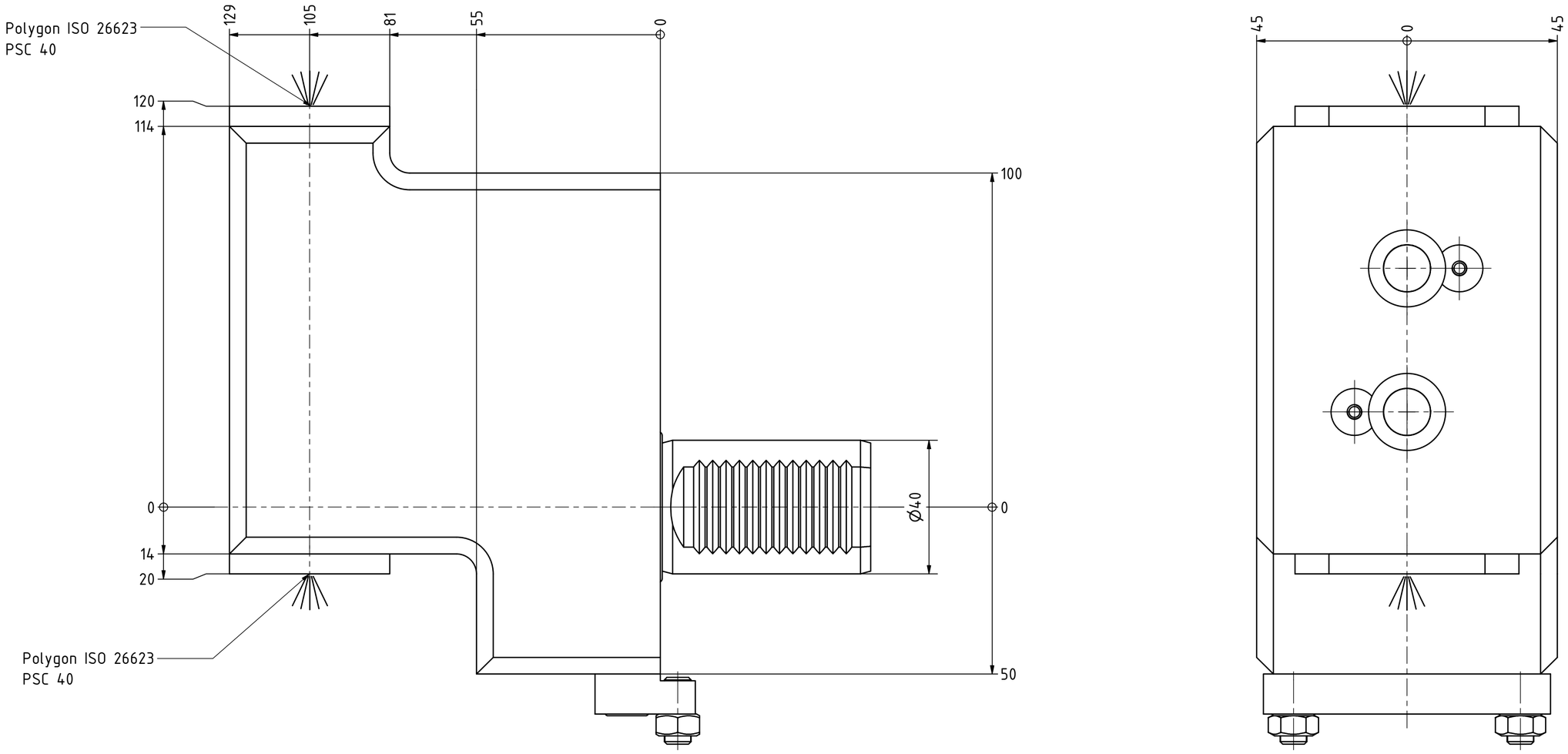

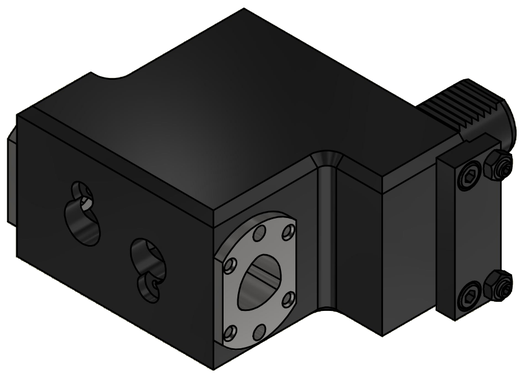

Copyright ***EWS*** *Tool Technologies*
Weitergabe und Vervielfaeltigung dieser Unterlage, Verwertung und Mitteilung ihres Inhalts nicht gestattet, soweit nicht ausdruecklich zugestanden. Zuwiderhandlungen verpflichten zu Schadenersatz.

Bemerkung - *Note*	Technische Daten - *technical data*	Benennung - *Title*	
MA = 50 Nm max. 80 bar	*Weight* = 13.314 [kg]	Kombih.f. Innen.-u. Aussenkühlung *Combi holder for int/ext. cooling*	

EWS Tool Technologies
EWS Weigele GmbH & Co. KG
Maybachstr. 1
D-73066 Uhingen
www.ews-tools.de

Technische Aenderungen vorbehalten!
Subject to technical modifications!

IDENT: DEWS240055 | REV: -/A

Nr. - *No.* 17.40C4DLT15Z20/Z-120 | MNR. S01669

QR