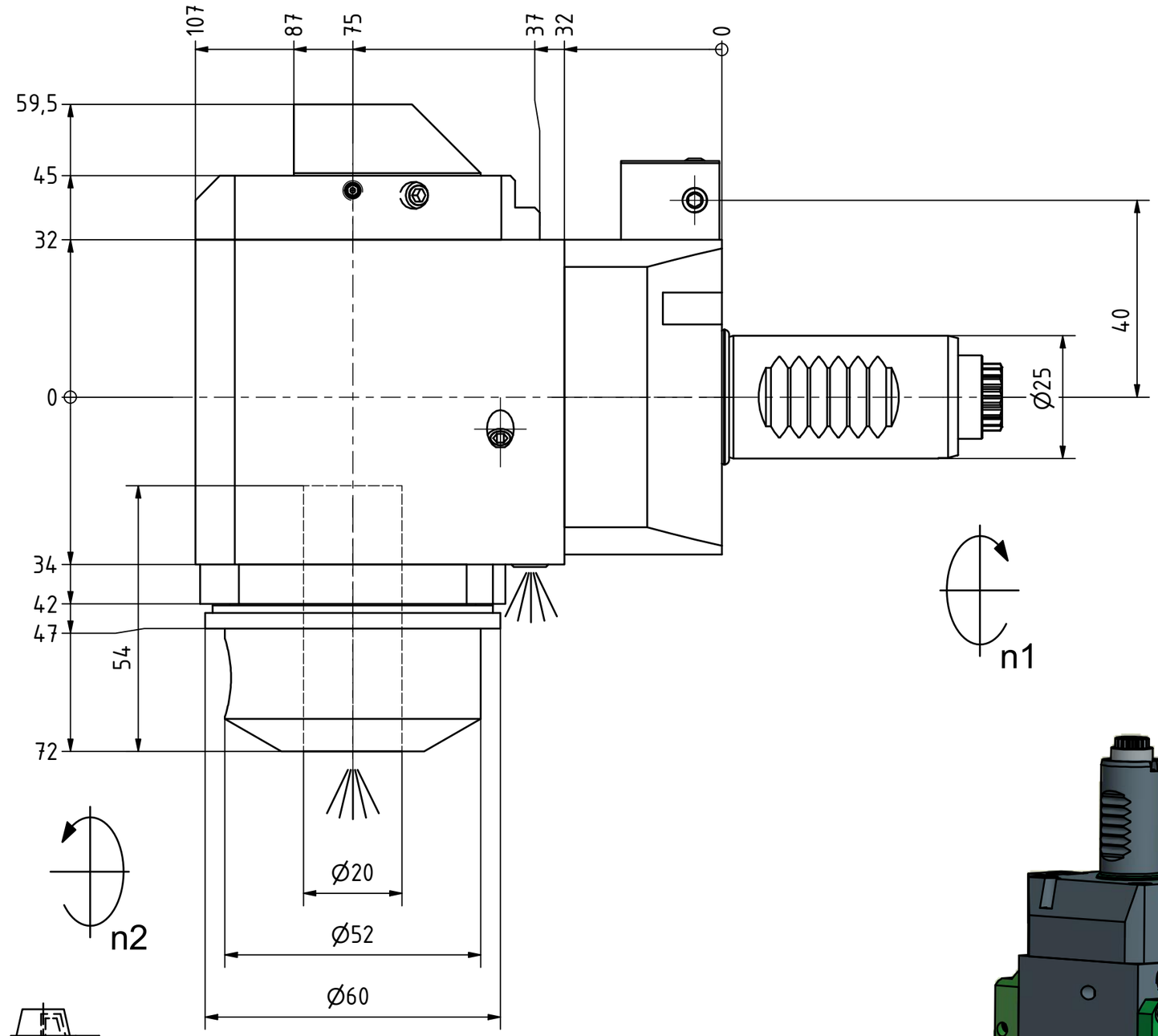

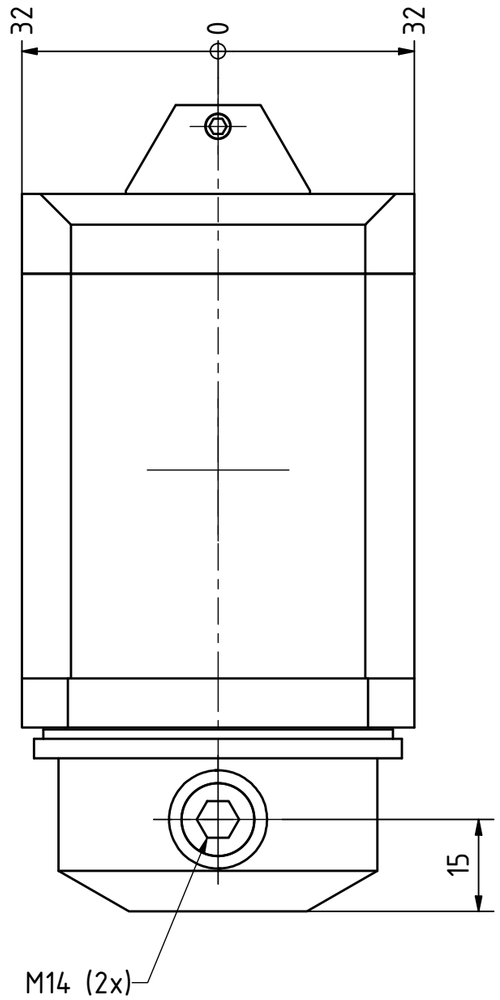

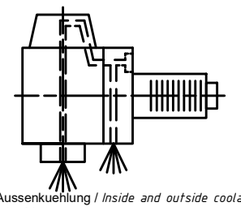

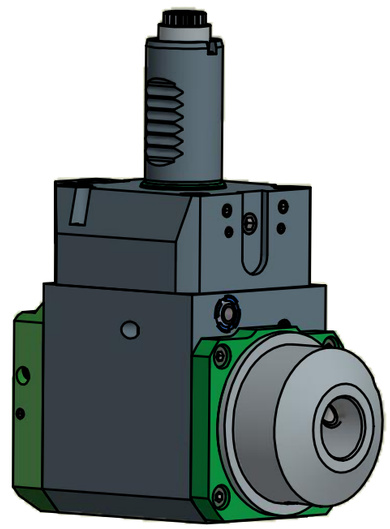

Innen- und Aussenkuehlung / *Inside and outside coolant supply*
Kein Trockenlauf / *No dry run*
Kuehlmittelfiltrierung<50µ / *coolant filtration<50µ*

Copyright ***EWS** Tool Technologies*
Weitergabe und Vervielfaeltigung dieser Unterlage, Verwertung und Mitteilung ihres Inhalts nicht gestattet, soweit nicht ausdruecklich zugestanden. Zuwiderhandlungen verpflichten zu Schadenersatz.

Bemerkung – *Note*

Nicht ohne Kuehlmittel betreiben!
Not for use without coolant-fluid!

mit Kegelrollenlager
with taper roller bearing(s)

Technische Daten – *technical data*

Weight		=	4.040 [kg]
Torque max.	(M1/M2)	=	20 / 60 [Nm]
Speed max.	(n1/n2)	=	6000 / 2000 [1/min]
Gear ratio	(i)=n1:n2	=	3:1
Pressure	(pmax)	=	70 [bar]

Benennung – *Title*

Radial Bohr und Fräskopf
Radial drilling and milling head

EWS Tool Technologies
EWS Weigele GmbH & Co. KG
Maybachstr. 1
D-73066 Uhingen
www.ews-tools.de

Technische Aenderungen vorbehalten!
Subject to technical modifications!

IDENT: D-EWS-003129

REV: -/-

Nr. – *No.*
60.2520WNKRL5480RIKI3

MNR.
127922

QR