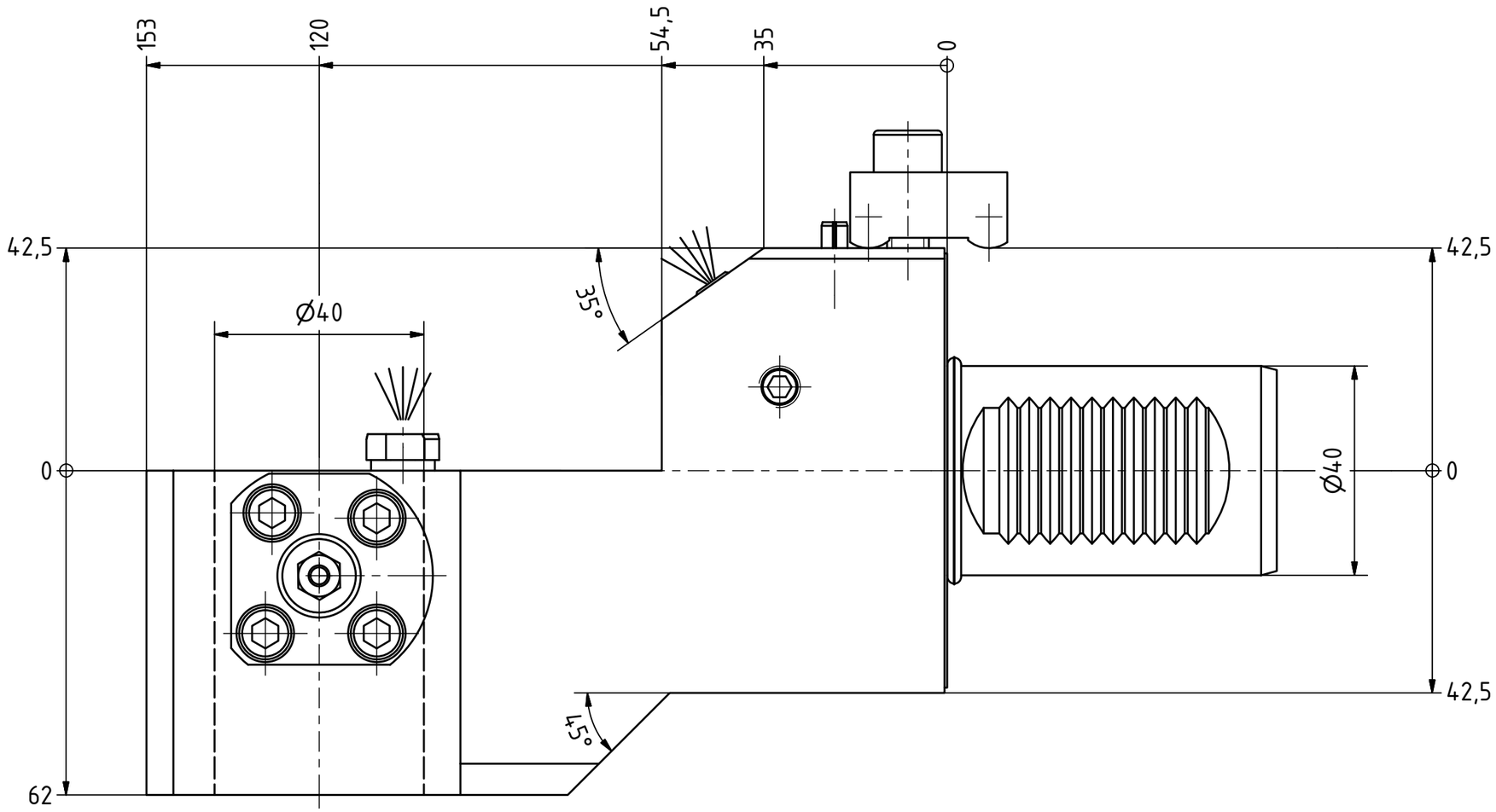

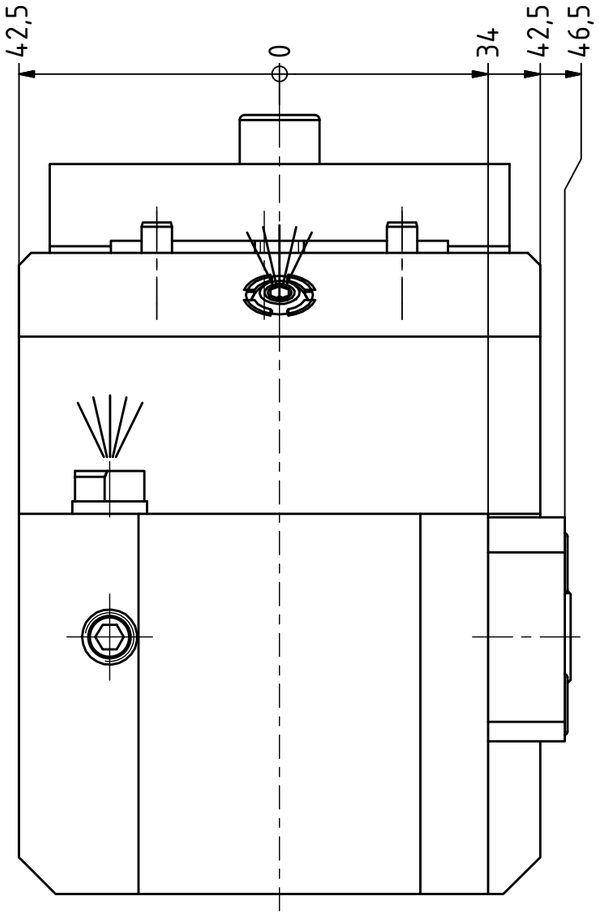

(1 : 2)

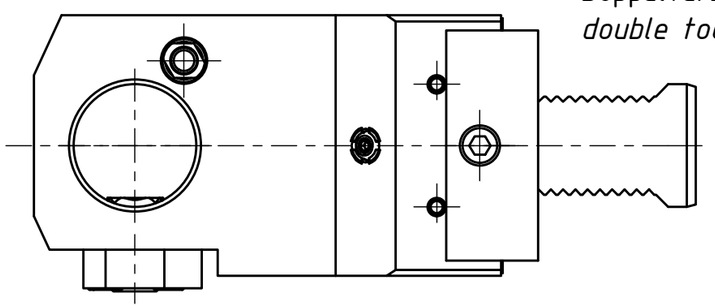

Doppelverzahnung Lizenz Traub
double tooth system licence Traub

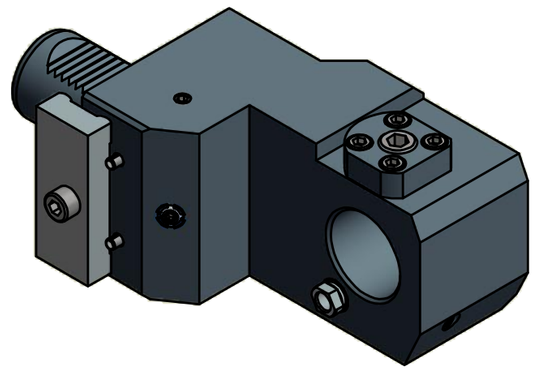

Copyright ***EWS** Tool Technologies*
Weitergabe und Vervielfaeltigung dieser Unterlage, Verwertung und Mitteilung ihres Inhalts nicht gestattet, soweit nicht ausdruecklich zugestanden. Zuwiderhandlungen verpflichten zu Schadenersatz.

Bemerkung – *Note*	Technische Daten – *technical data*	Benennung – *Title*		
	Weight = 6.762 [kg]	Ausgleichhalter *Tool holder adapter*	EWS Tool Technologies **EWS** Weigele GmbH & Co. KG Maybachstr. 1 D-73066 Uhingen www.ews-tools.de	Technische Aenderungen vorbehalten! *Subject to technical modifications!* IDENT: DEWS035270 REV: -/A
			Nr. – *No.* WA4040LNG200RL	MNR. S01572

QR