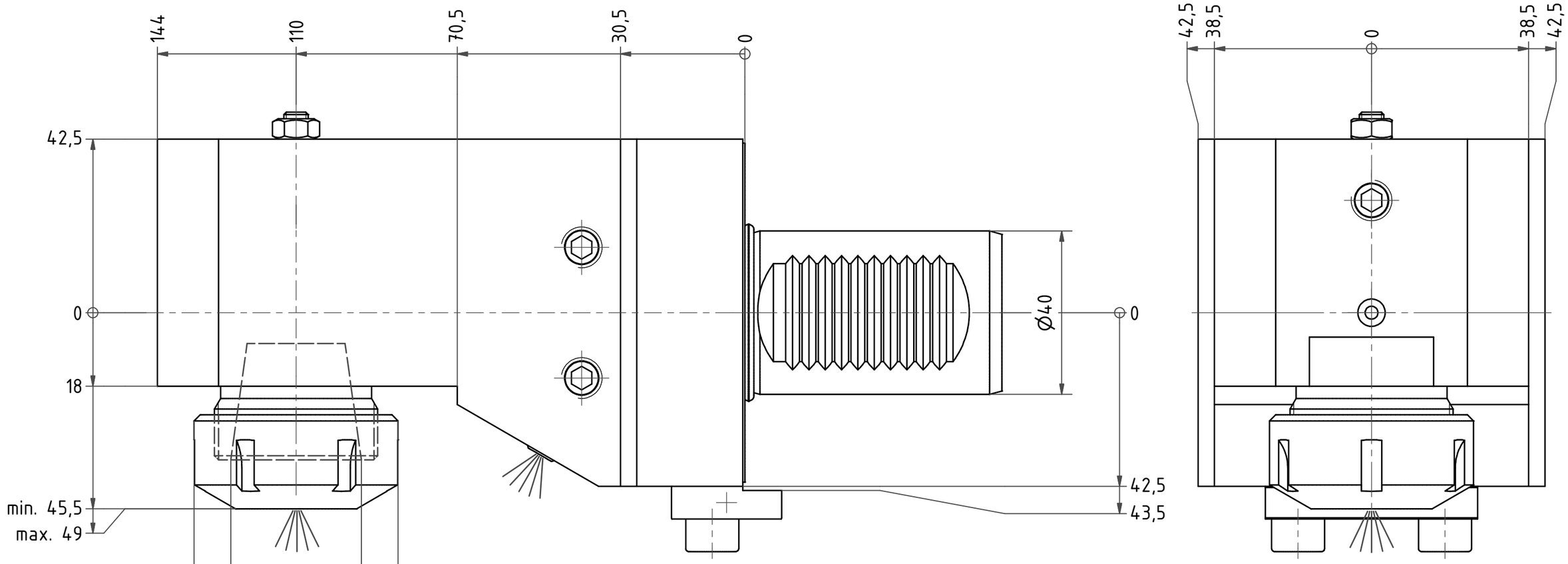

(1 : 2)

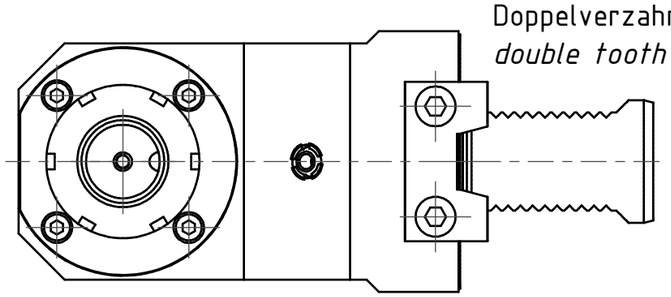

Doppelverzahnung Lizenz Traub
double tooth system licence Traub

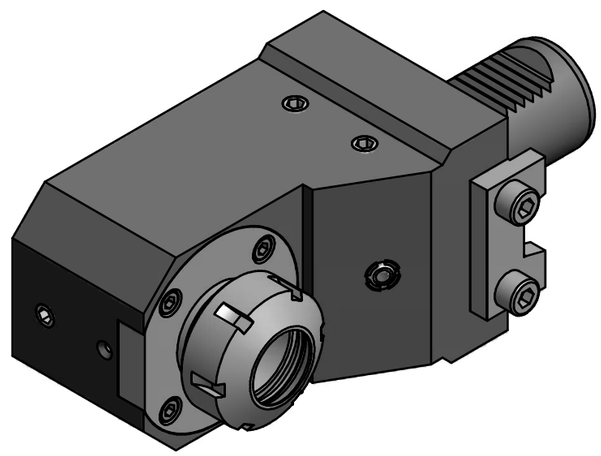

Bemerkung - *Note*

Copyright ***EWS*** *Tool Technologies*
Weitergabe und Vervielfaeltigung dieser Unterlage, Verwertung und Mitteilung ihres Inhalts nicht gestattet, soweit nicht ausdruecklich zugestanden. Zuwiderhandlungen verpflichten zu Schadenersatz.

Benennung - *Title*

Spannzangenaufnahme
Collet chuck holder

	name	date
drawing	Haury	18.09.2007

EWS Tool Technologies
EWS Weigele GmbH & Co. KG
Maybachstr. 1
D-73066 Uhingen
Tel. +49(0)7161/93040-100

Technische Aenderungen vorbehalten!
Subject to technical modifications!

Nr.
31.4032G400RLV

DIN A3

MNR: S01213 IDENT: D-EWS-050948 - Blatt - *page* 1 (1)