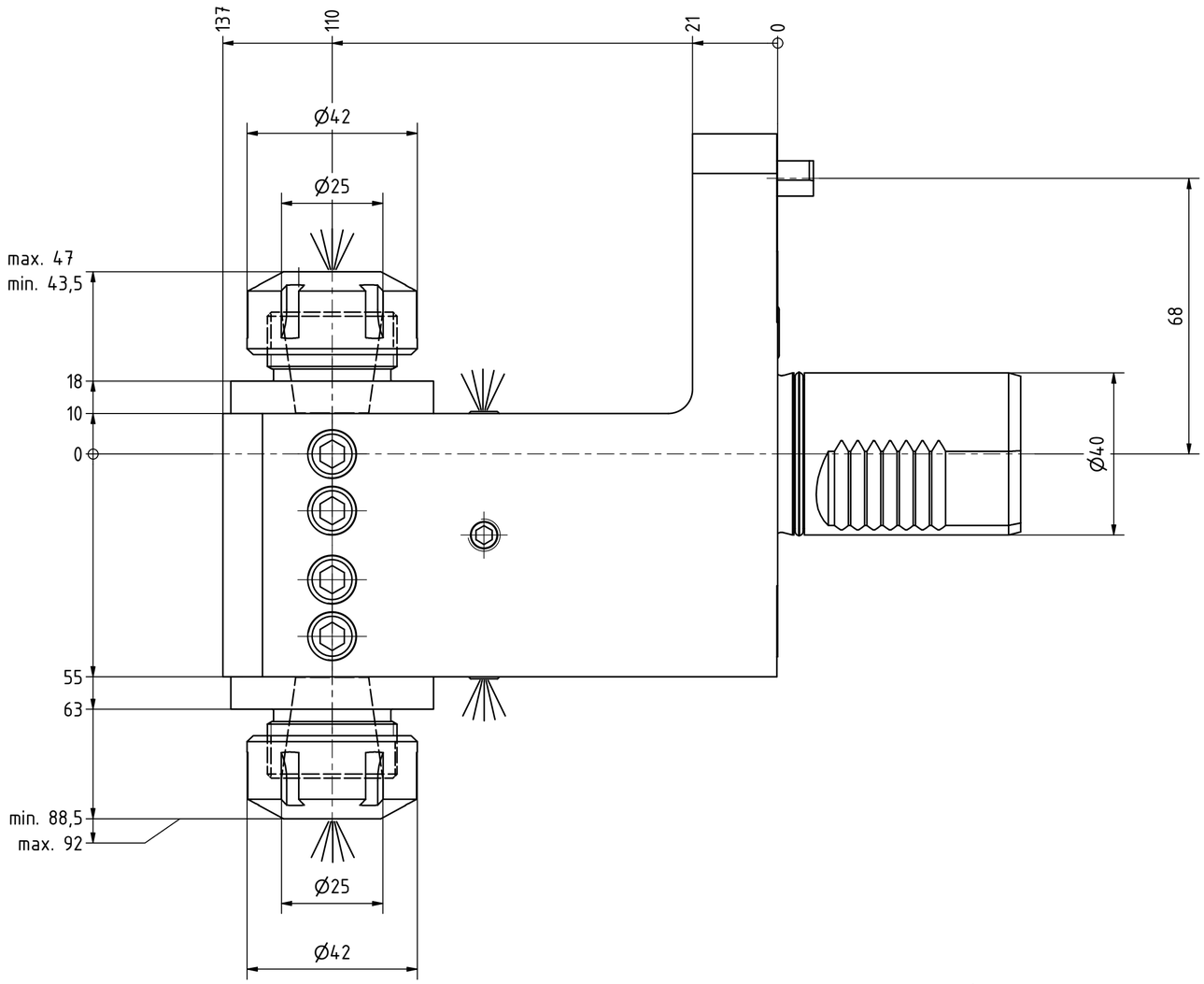

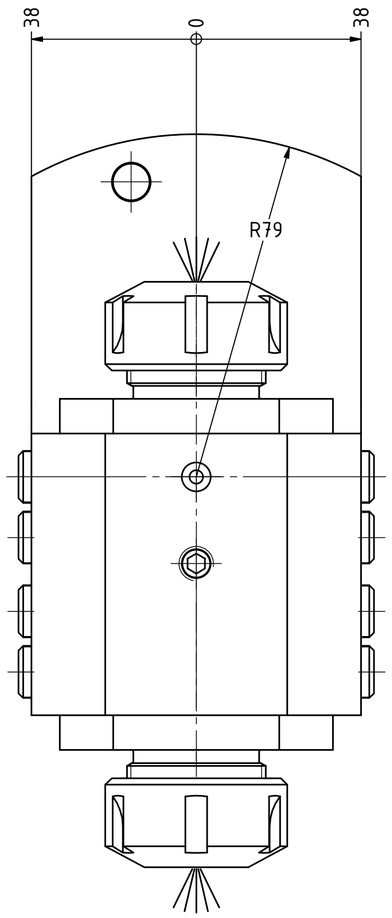

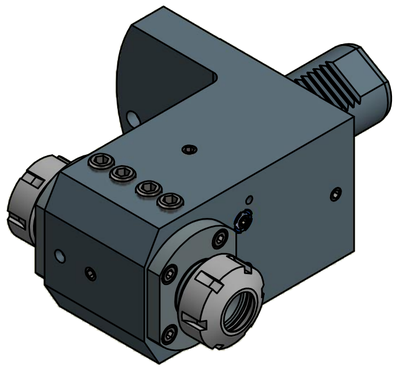

Spannzange / *collet* ER25 DIN6499
Spannbereich / *clamping range*: 1,0 – 16,0

Gewindebohrzange / *tapping collet*
ET-1-25 M3-M10

Copyright ***EWS** Tool Technologies*
Weitergabe und Vervielfaeltigung dieser Unterlage, Verwertung und Mitteilung ihres Inhalts nicht gestattet, soweit nicht ausdruecklich zugestanden. Zuwiderhandlungen verpflichten zu Schadenersatz.

Bemerkung – *Note*	Technische Daten – *technical data*	Benennung – *Title*	
	Weight = [kg]	Spannzangenaufnahme *Collet chuck holder*	

EWS Tool Technologies
EWS Weigele GmbH & Co. KG
Maybachstr. 1
D-73066 Uhingen
www.ews-tools.de

Technische Aenderungen vorbehalten!
Subject to technical modifications!

IDENT: D-EWS-055761 REV: -/-

Nr. – *No.*: 31.4025DSQT10 MNR.: S00143

QR