Spannzange / *Collet* ER16 DIN6499
Spannbereich / *Clamping range*: 1,0 - 10,0

Gewindebohrzange / *Tapping Collet*
ET-1-16 M1-M6

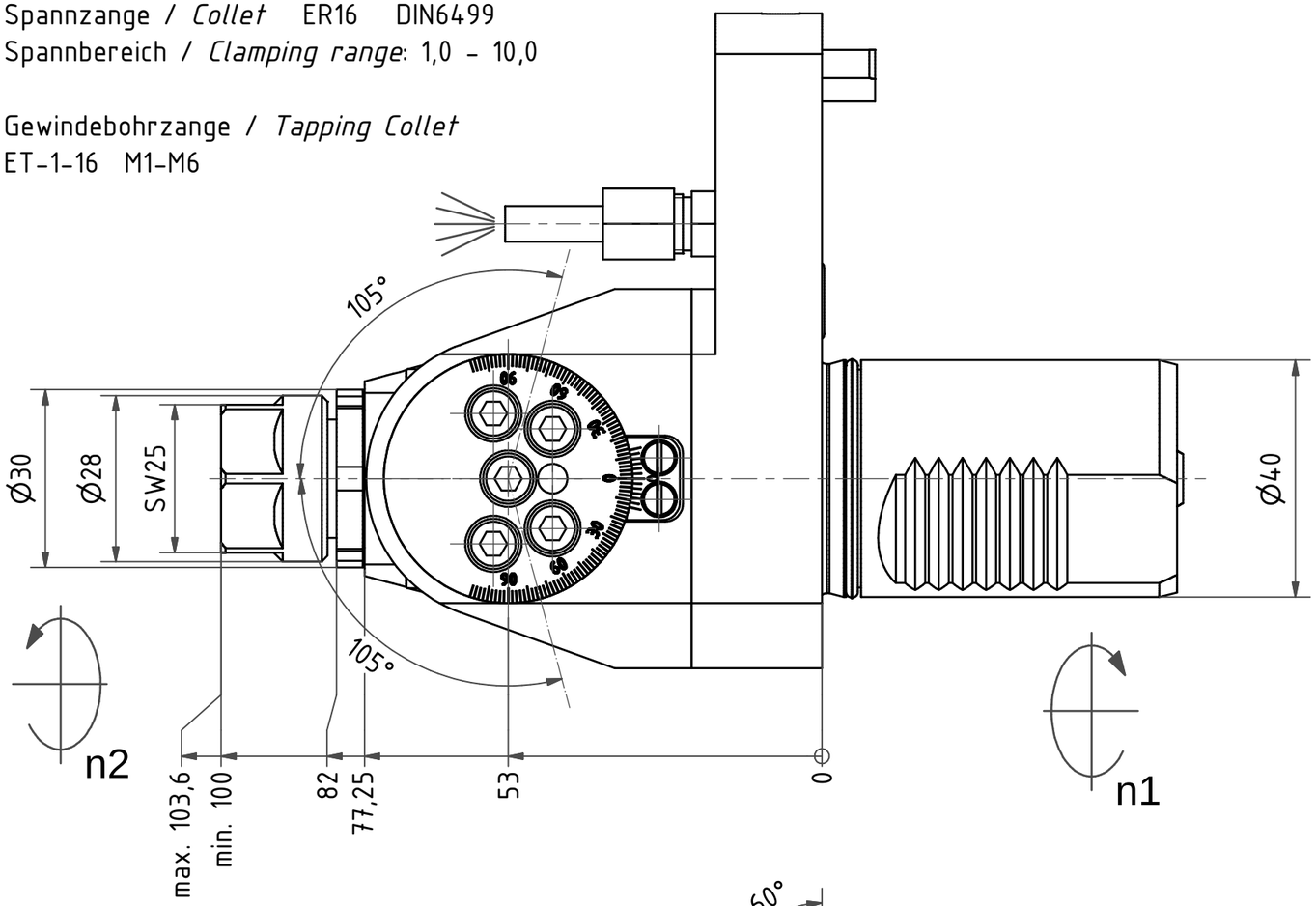

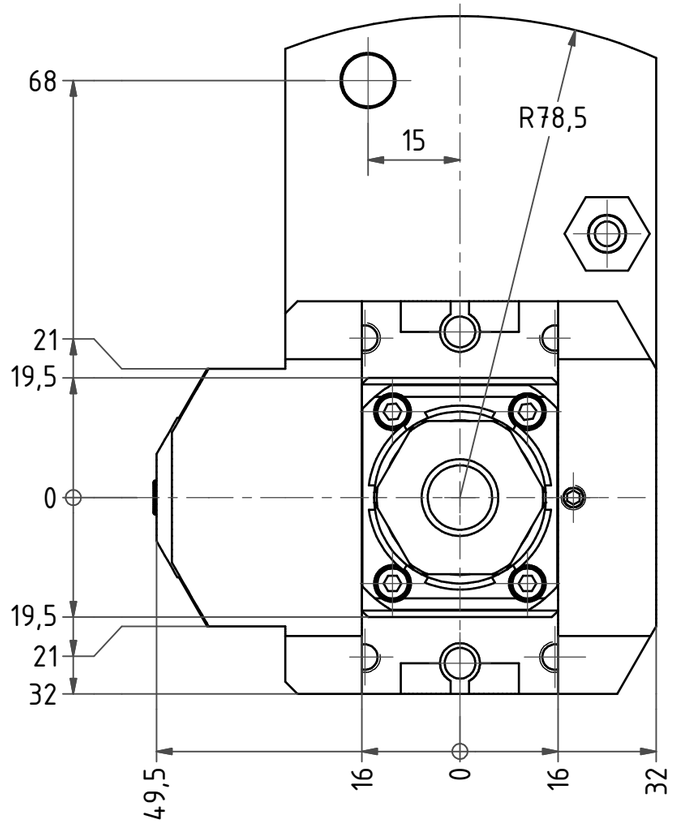

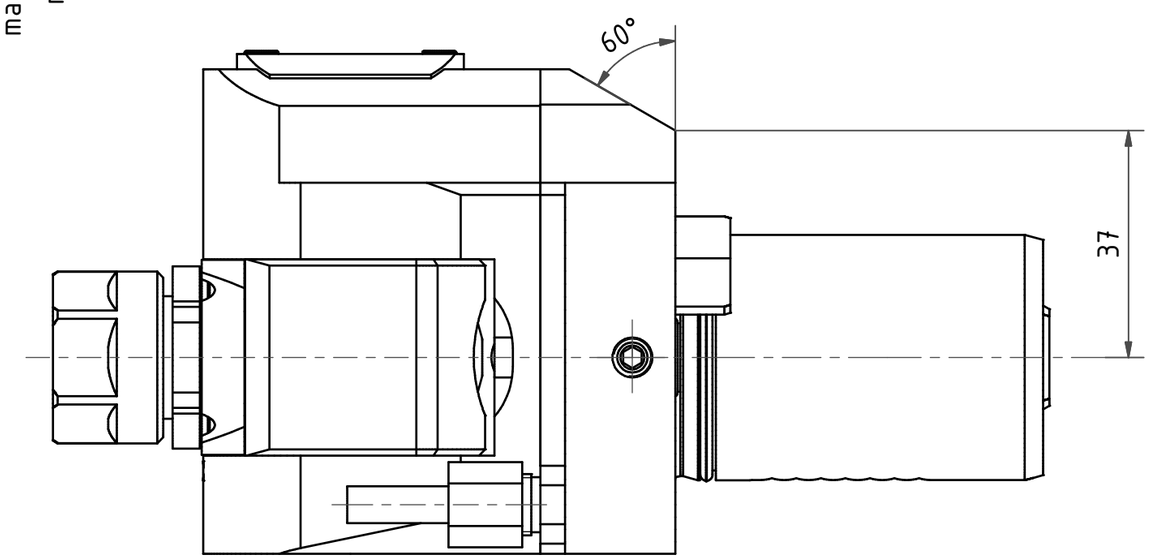

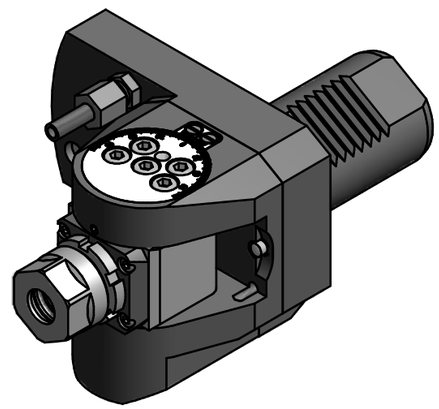

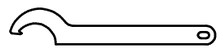

Hakenschlüssel
mit Nase
Hook wrench with
nose end
DIN1810 A 30x32

Copyright ***EWS*** *Tool Technologies*
Weitergabe und Vervielfaeltigung dieser Unterlage, Verwertung und Mitteilung ihres Inhalts nicht gestattet, soweit nicht ausdruecklich zugestanden. Zuwiderhandlungen verpflichten zu Schadenersatz.

Bemerkung - *Note*	Technische Daten - *technical data*	Benennung - *Title*	name	date	Technische Aenderungen vorbehalten! *Subject to technical modifications!*
	M_1 / M_2 = 16 / 8 Nm n_1 / n_2 = 6000 / 12000 1/min i *(N_1:N_2)* = 1:2	Schwenkkopf *Swivel head*	drawing Schmid	15.12.2011	Nr. 63.4016KSQT10I1X53

EWS Tool Technologies
EWS Weigele GmbH & Co. KG
Maybachstr. 1
D-73066 Uhingen
Tel. +49(0)7161/93040-100

DIN A3

MNR: 153503 IDENT: D-EWS-113154 - Blatt - *page* 1 (1)