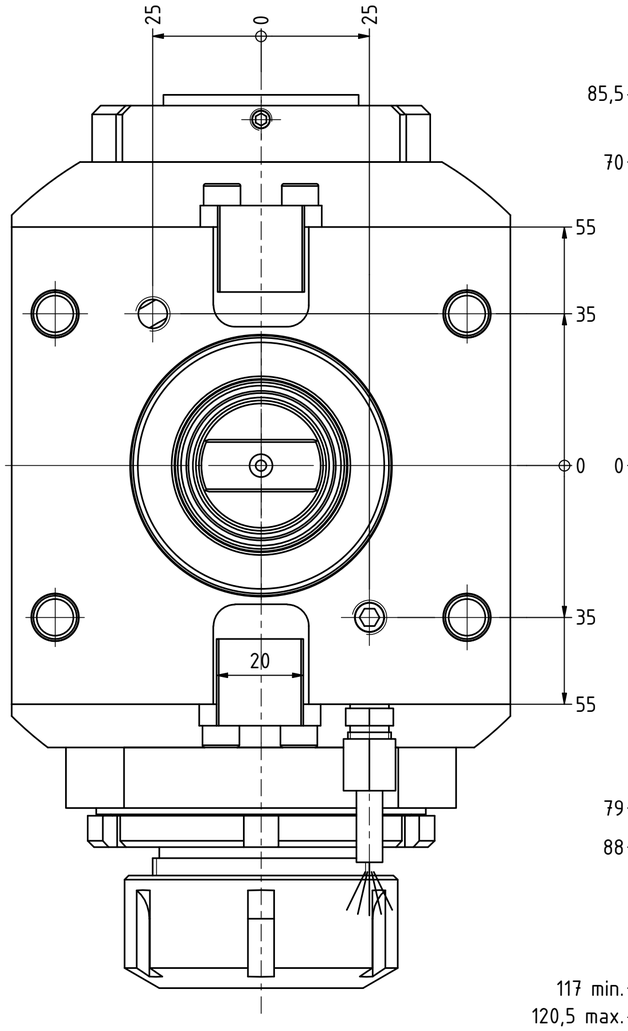

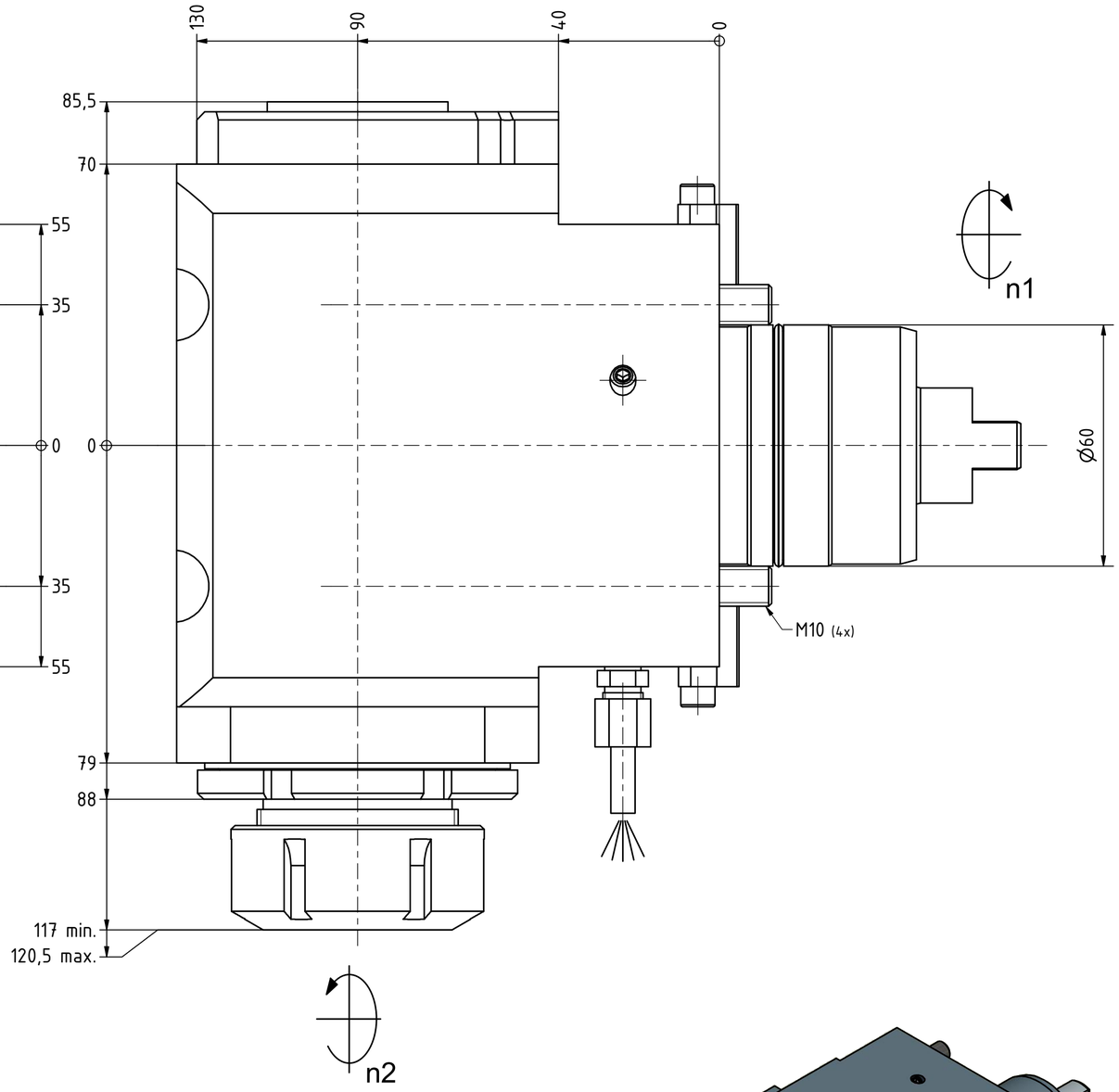

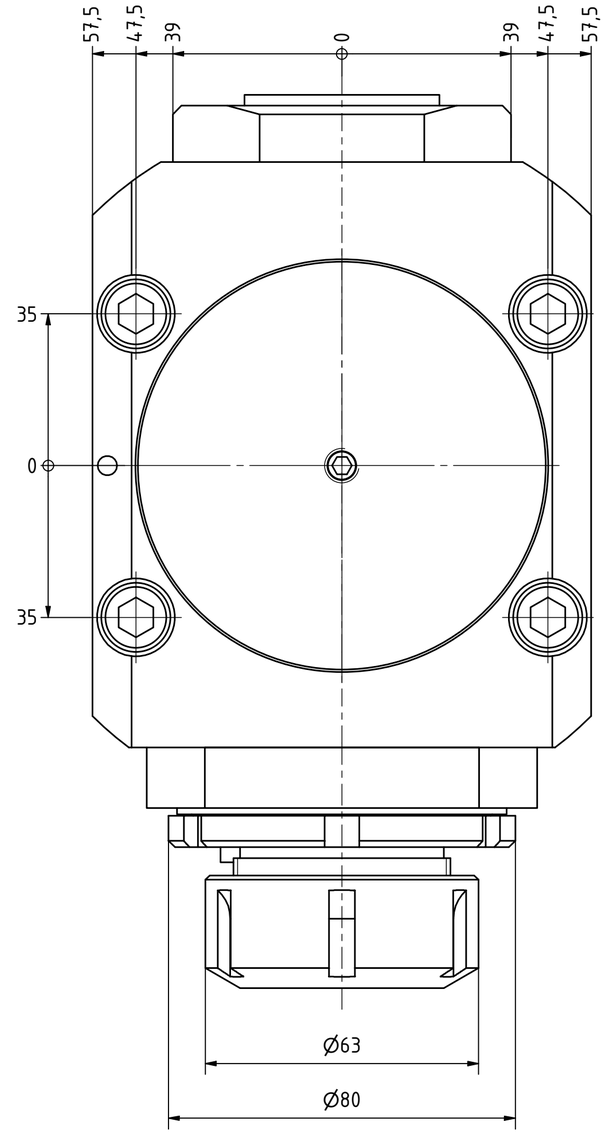

Spannzange / *collet* ER40 DIN6499
Spannbereich / *clamping range*: 3,0 - 26,0

Gewindebohrzange / *tapping collet*
ET-1-40 M6-M16

Ausrichtklotz ist über ein Exzenter einstellbar.
The block is adjustable via eccentric.

Z (1 : 1)

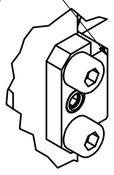

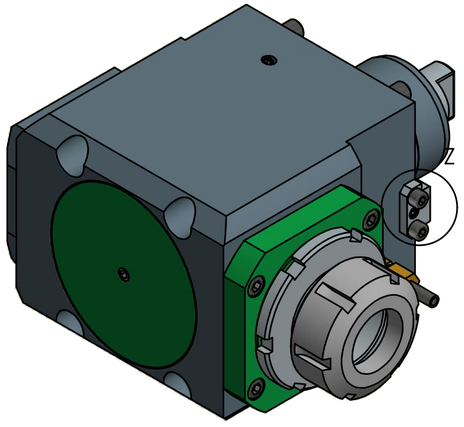

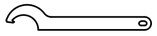

Hakenschlüssel
mit Nase
Hook wrench with nose end
DIN1810 A 80x90

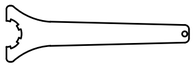

Spannzangenschlüssel
Clamping wrench
240

Copyright ***EWS** Tool Technologies*
Weitergabe und Vervielfaeltigung dieser Unterlage, Verwertung und Mitteilung ihres Inhalts nicht gestattet, soweit nicht ausdruecklich zugestanden. Zuwiderhandlungen verpflichten zu Schadenersatz.

Bemerkung - *Note*

Technische Daten - *technical data*

Weight	=	15.114 [kg]
Torque max. (M1/M2)	=	100 / 100 [Nm]
Speed max. (n1/n2)	=	6000 / 6000 [1/min]
Gear ratio (i)=n1:n2	=	1:1

Benennung - *Title*

Radial Bohr und Fräskopf
Radial drilling and milling head

EWS Tool Technologies
EWS Weigele GmbH & Co. KG
Maybachstr. 1
D-73066 Uhingen
www.ews-tools.de

Technische Aenderungen vorbehalten!
Subject to technical modifications!

IDENT: DEWS054186

REV: -/D

Nr. - *No.*: 60.6040NEX315

MNR.: 154639

QR