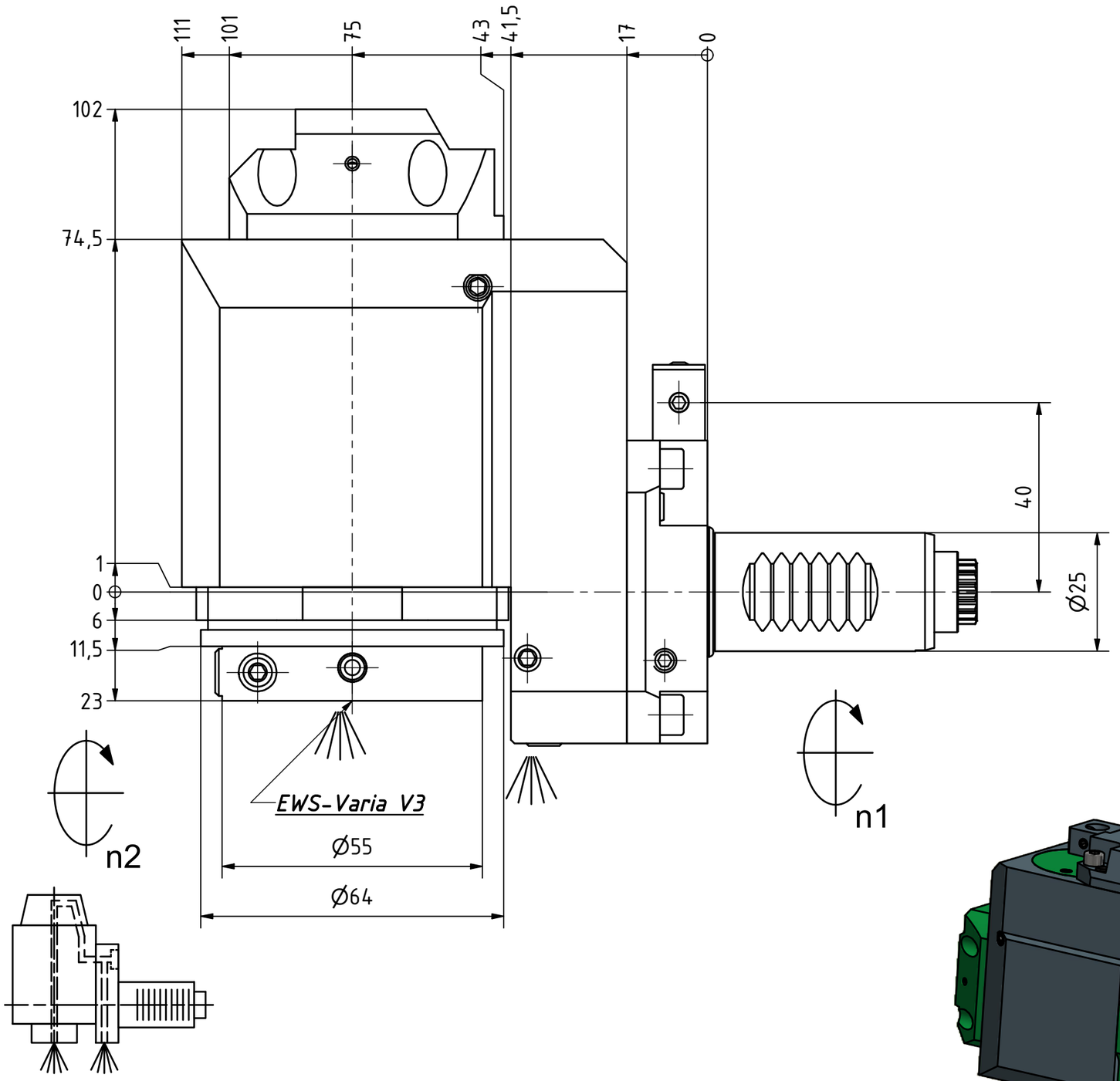

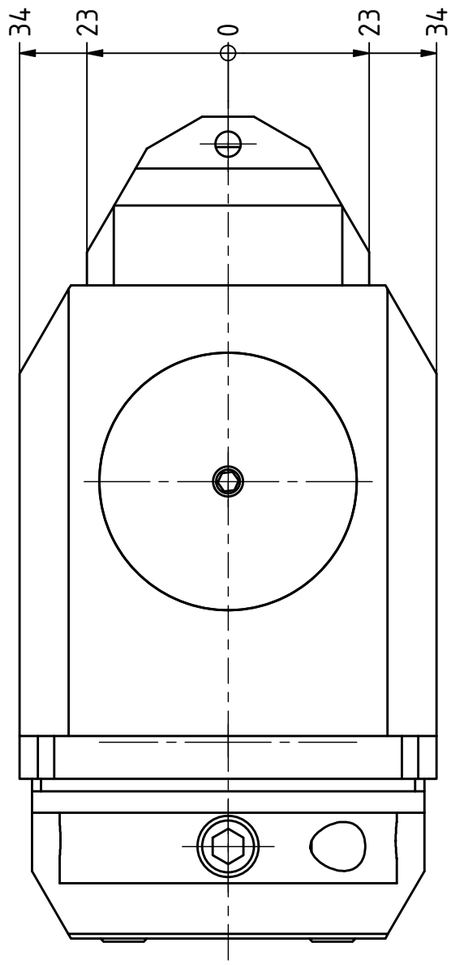

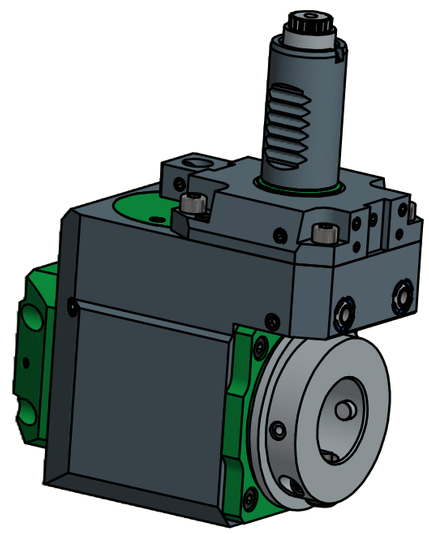

Innen- und Aussenkuehlung / *Inside and outside coolant supply*
Kein Trockenlauf / *No dry run*
Kuehlmittelfiltrierung<50µ / *coolant filtration<50µ*

Copyright ***EWS** Tool Technologies*
Weitergabe und Vervielfaeltigung dieser Unterlage, Verwertung und Mitteilung ihres Inhalts nicht gestattet, soweit nicht ausdruecklich zugestanden. Zuwiderhandlungen verpflichten zu Schadenersatz.

Bemerkung - *Note*

Nicht ohne Kuehlmittel betreiben!
Not for use without coolant-fluid!

Technische Daten - *technical data*

Weight		=	4.443 [kg]
Torque max.	(M1/M2)	=	20 / 40 [Nm]
Speed max.	(n1/n2)	=	6000 / 3000 [1/min]
Gear ratio	(i)=n1:n2	=	2:1
Pressure	(pmax)	=	70 [bar]

Benennung - *Title*

Radial Bohr und Fräskopf, zurückges

Radial drill. and mill. head offset

EWS Tool Technologies
EWS Weigele GmbH & Co. KG
Maybachstr. 1
D-73066 Uhingen
www.ews-tools.de

Technische Aenderungen vorbehalten!
Subject to technical modifications!

IDENT: D-EWS-003371

REV: -/-

Nr. - *No.*: 80.25V3L5480RIKI2

MNR.: 150750

QR