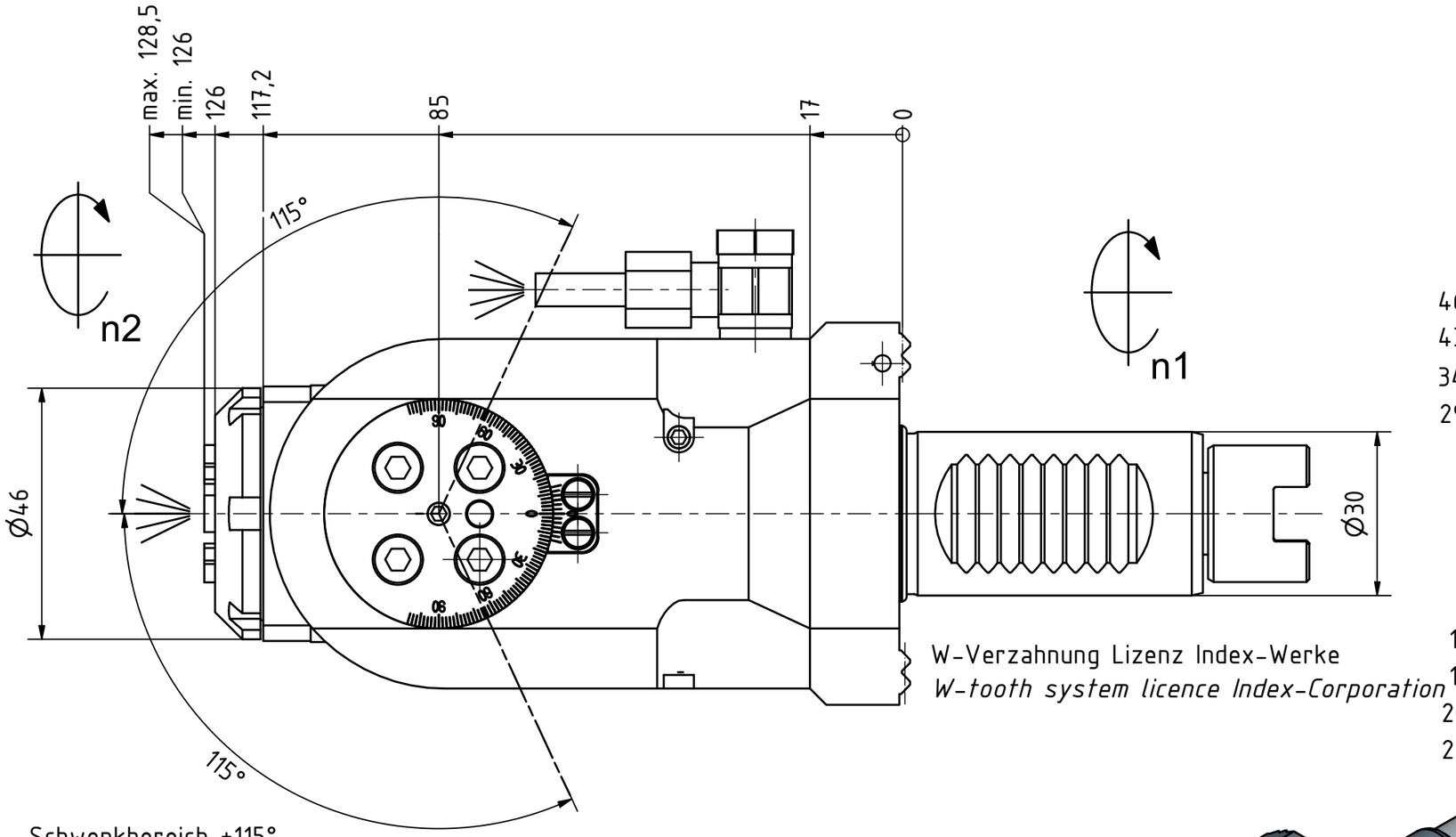

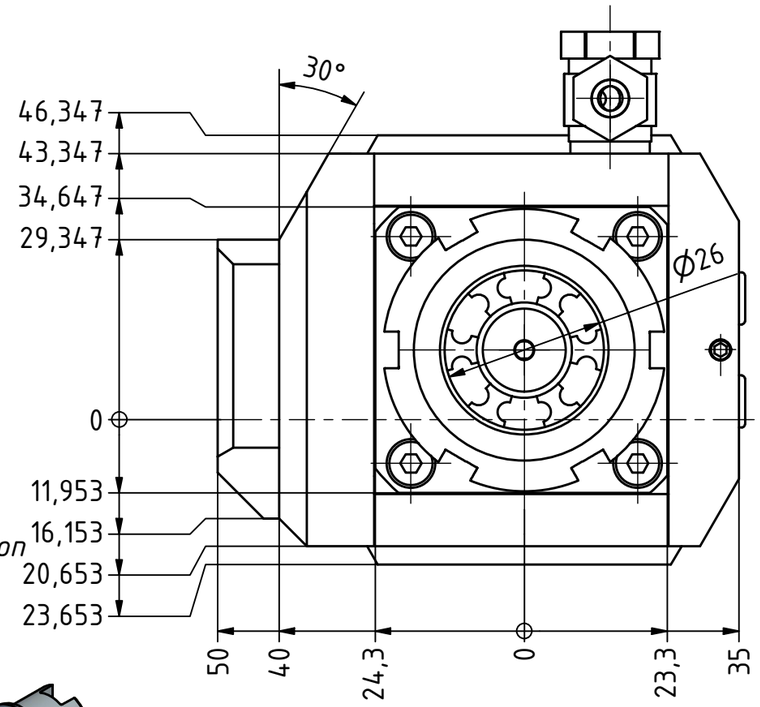

Schwenkbereich ±115°
Swivel area ±115°

Spannzange / *collet* ER20 DIN6499
Spannbereich / *clamping range*: 1,0 – 13,0

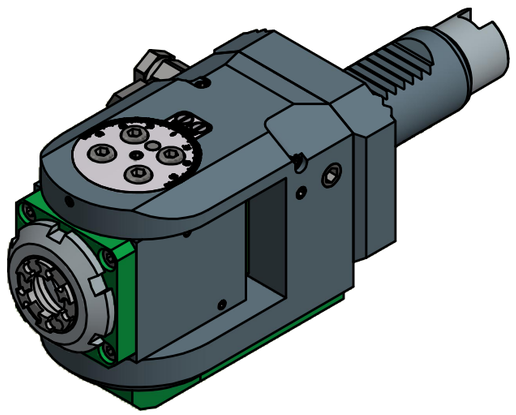

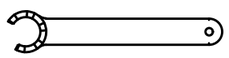

Spannzangenschlüssel für innenliegende Mutter
Clamping wrench for internal collet
220AX

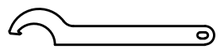

Hakenschlüssel mit Nase
Hook wrench with nose end
DIN1810 A 45x50

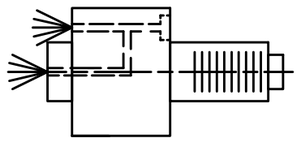

Innen- und Aussenkuehlung / *Inside and outside coolant supply*
Kuehlmittelfiltrierung<50µ / *coolant filtration<50µ*

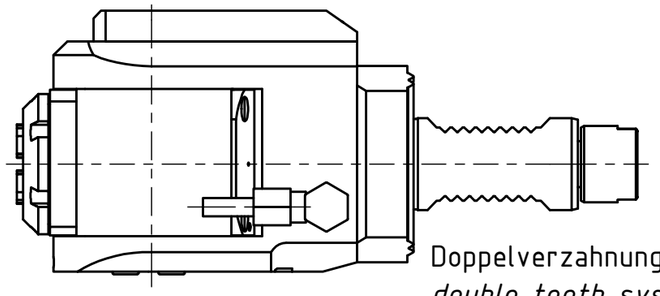

Doppelverzahnung Lizenz Traub
double tooth system licence Traub

Copyright ***EWS** Tool Technologies*
Weitergabe und Vervielfaeltigung dieser Unterlage, Verwertung und Mitteilung ihres Inhalts nicht gestattet, soweit nicht ausdruecklich zugestanden. Zuwiderhandlungen verpflichten zu Schadenersatz.

Bemerkung – *Note*
Für Trockenlauf geeignet!
Use without coolant fluid allowed!

Technische Daten – *technical data*

Weight		=	3.827 [kg]
Torque max.	(M1/M2)	=	16 / 16 [Nm]
Speed max.	(n1/n2)	=	8000 / 8000 [1/min]
Gear ratio	(i)=n1:n2	=	1:1
Pressure	(pmax)	=	70 [bar]

Benennung – *Title*
Schwenkkopf
Swivel head

EWS Tool Technologies
EWS Weigele GmbH & Co. KG
Maybachstr. 1
D-73066 Uhingen
www.ews-tools.de

Technische Aenderungen vorbehalten!
Subject to technical modifications!
IDENT: D-EWS-102556
REV: -/C

Nr. – *No.* **63.3020G300RLIKDWIM**
MNR. **153290**

QR