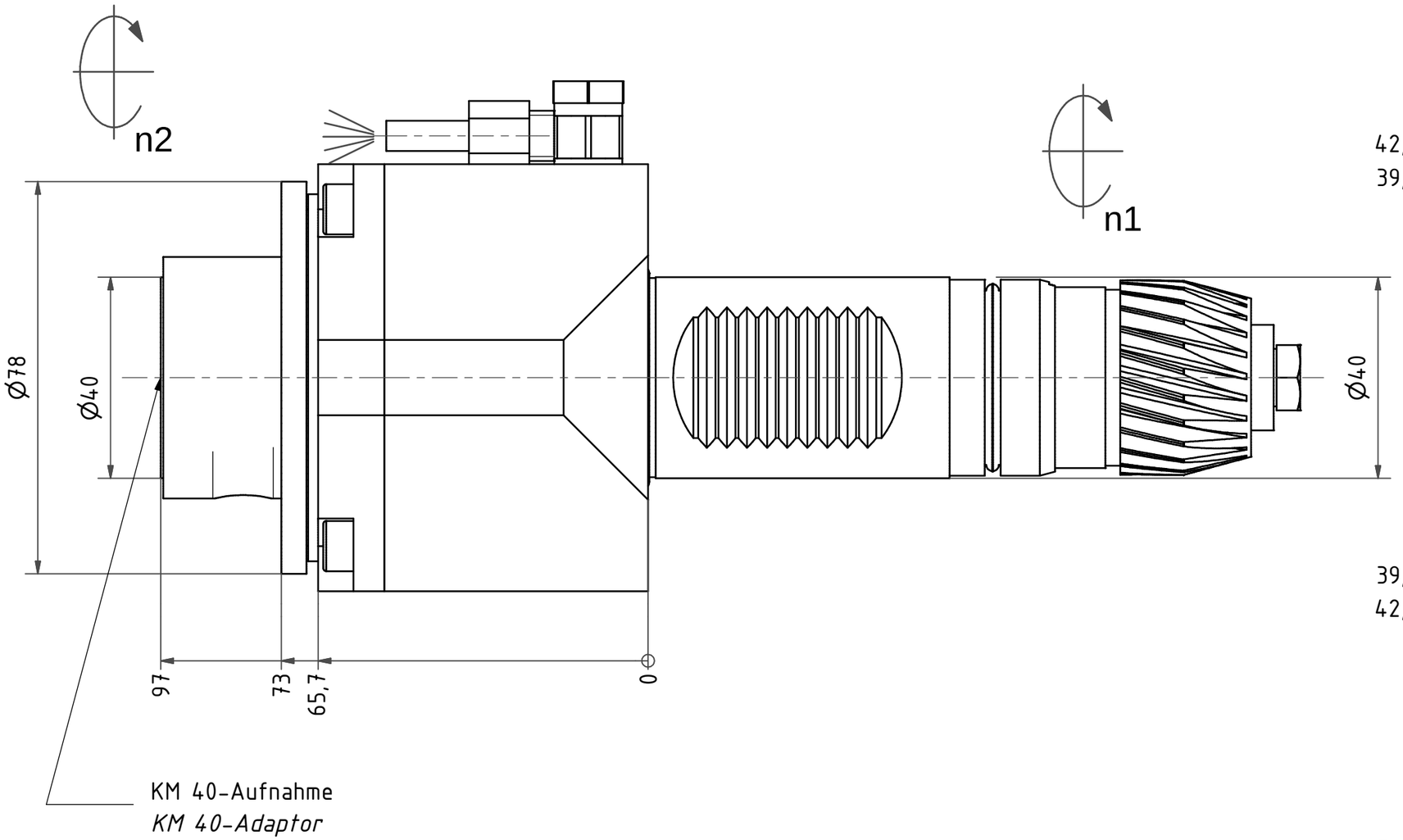

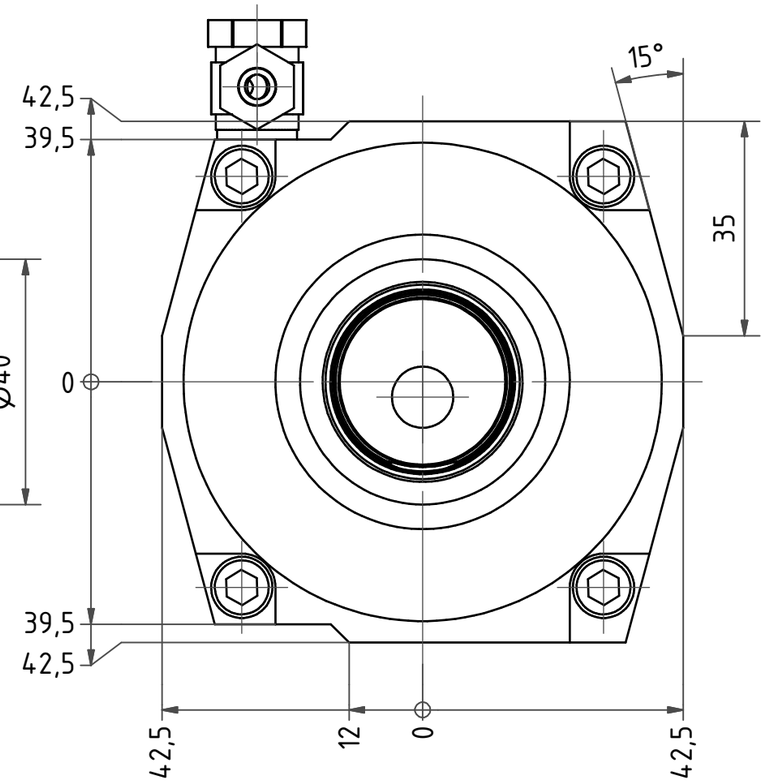

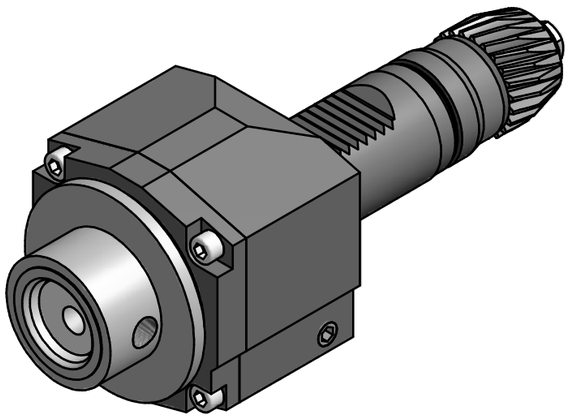

Copyright ***EWS** Tool Technologies*
Weitergabe und Vervielfaeltigung dieser Unterlage, Verwertung und Mitteilung ihres Inhalts nicht gestattet, soweit nicht ausdruecklich zugestanden. Zuwiderhandlungen verpflichten zu Schadenersatz.

Bemerkung – *Note*

Technische Daten – *technical data*

M_1 / M_2 = 50 /50 Nm
n_1 / n_2 = 6000 /6000 1/min
i *(N_1:N_2)* = 1:1

Benennung – *Title*

Axial Bohr und Fräskopf
Axial drilling and milling head

	name	date
drawing	Theiss	04.07.2011

EWS Tool Technologies
EWS Weigele GmbH & Co. KG
Maybachstr. 1
D-73066 Uhingen
Tel. +49(0)7161/93040-100

Technische Aenderungen vorbehalten!
Subject to technical modifications!

Nr.
40.40KM40MFT300

DIN A3

MNR: 155112 IDENT: D-EWS-106267 – Blatt – *page* 1 (1)