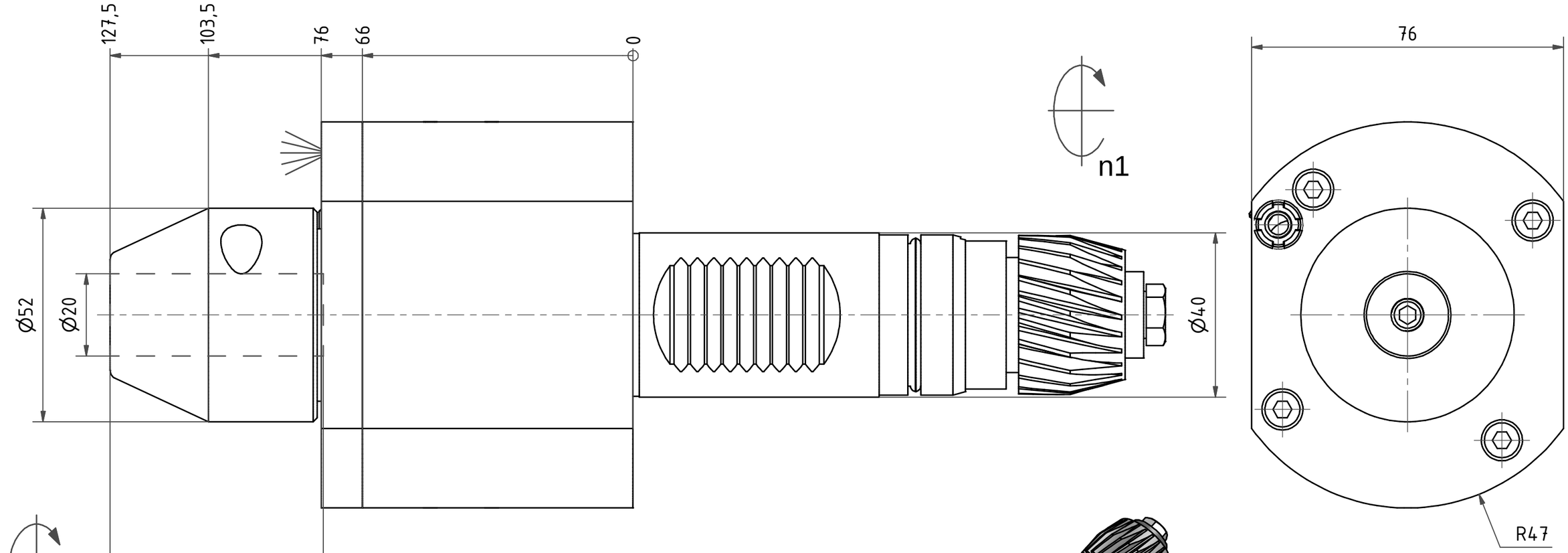

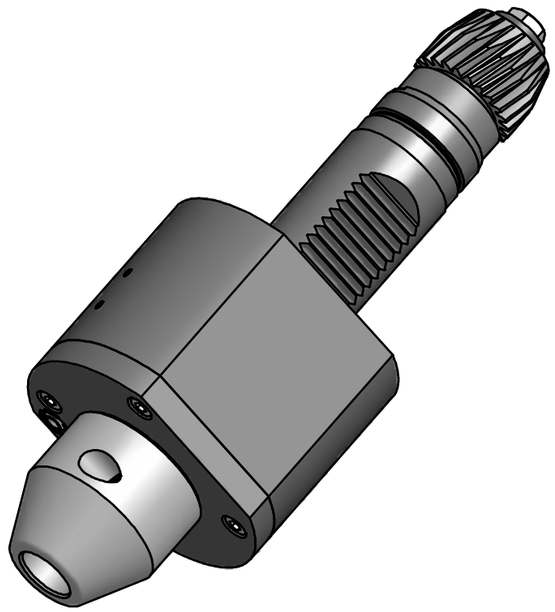

Hydrodehnfutter / *hydraulic chuck* Ø20

Hülsen / *collets* 28.20xxHYDSP

XX (Ø)

3 4 5 6 7 8 9 10 12 14 16
1/8 3/16 1/4 5/16 3/8 7/16 1/2 9/16 5/8

Copyright ***EWS*** *Tool Technologies*
Weitergabe und Vervielfaeltigung dieser Unterlage, Verwertung und Mitteilung ihres Inhalts nicht gestattet, soweit nicht ausdruecklich zugestanden. Zuwiderhandlungen verpflichten zu Schadenersatz.

Bemerkung – *Note*	Technische Daten – *technical data*	Benennung – *Title*			
	M_1 / M_2 = 50 /50 Nm n_1 / n_2 = 6000 /6000 1/min i *(N_1:N_2)* = 1:1	**Axial Bohr und Fräskopf** ***Axial drilling and milling head***			

	name	date
drawing	Theiss	27.06.2011

EWS Tool Technologies
Weigele GmbH & Co. KG
Maybachstr. 1
D-73066 Uhingen
Tel. +49(0)7161/93040-10

Technische Aenderungen vorbehalten!
Subject to technical modifications!

Nr.
40.4020HYDMFT300

DIN A3

File: D-EWS-105988-.idw

Blatt - *page* 1 (1)