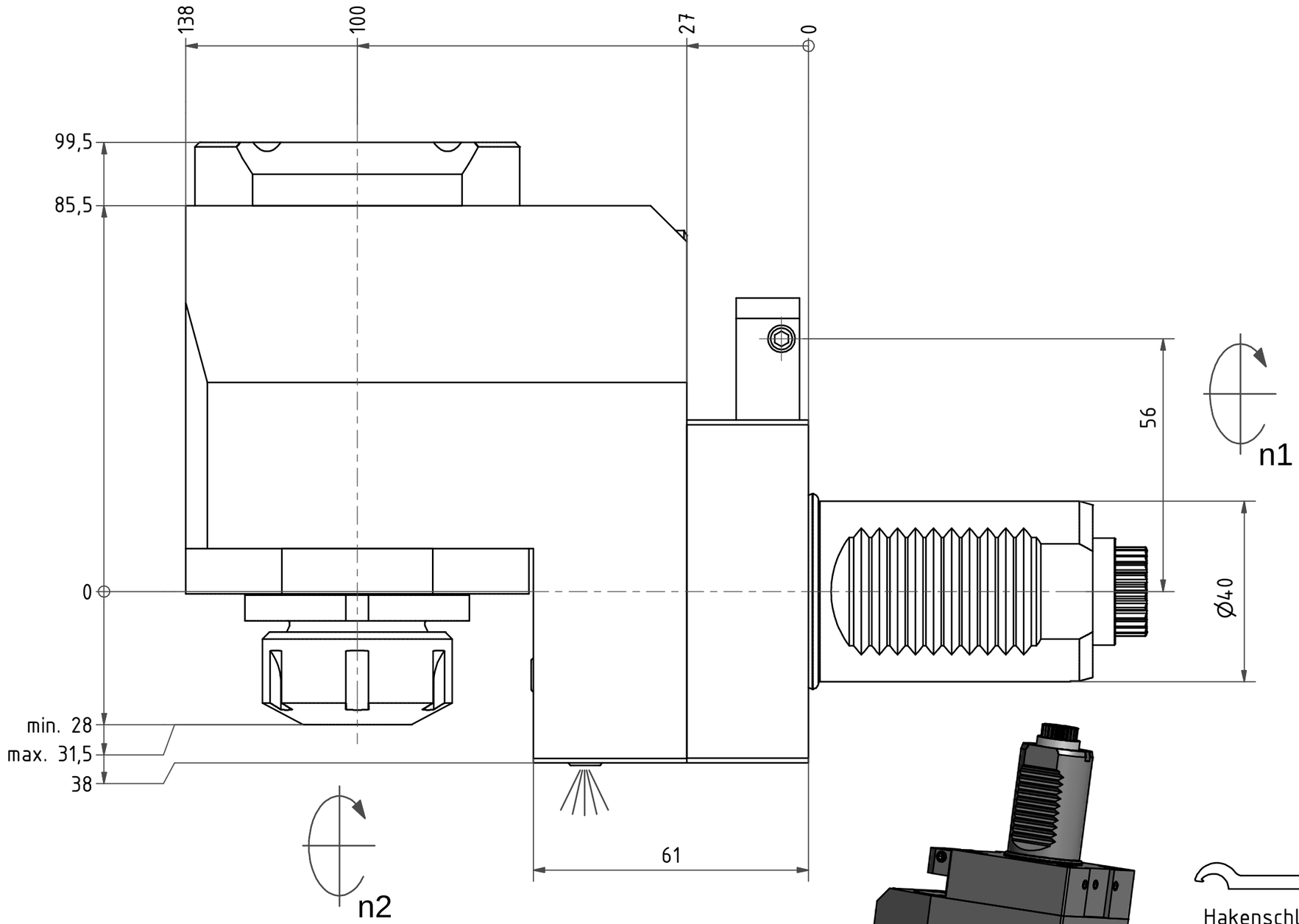

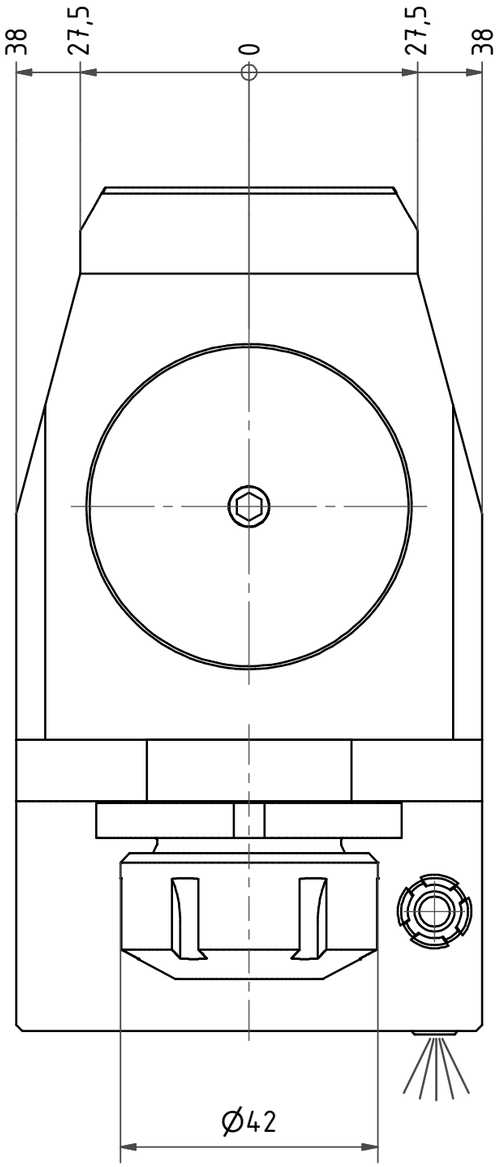

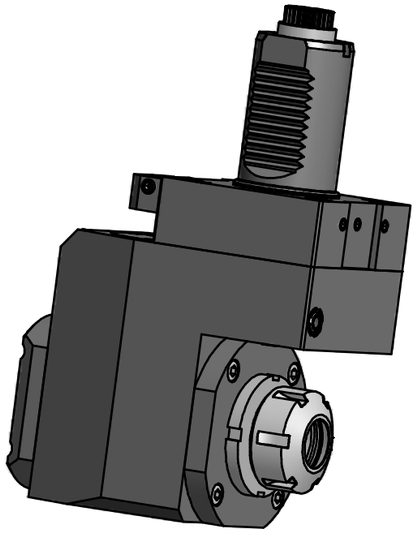

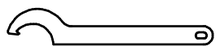

Hakenschlüssel
mit Nase
Hook wrench with nose end
DIN1810 A 45x50

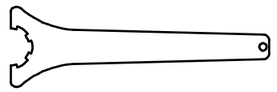

Spannzangenschlüssel
Clamping wrench
225

Spannzange / *collet* ER25 DIN6499
Spannbereich / *clamping range*: 1,0 – 16,0

Gewindebohrzange / *tapping collet*
ET-1-25 M3-M10

Copyright ***EWS*** *Tool Technologies*
Weitergabe und Vervielfaeltigung dieser Unterlage, Verwertung und Mitteilung ihres Inhalts nicht gestattet, soweit nicht ausdruecklich zugestanden. Zuwiderhandlungen verpflichten zu Schadenersatz.

Bemerkung – *Note*

Technische Daten – *technical data*
M_1 / M_2 = 50 /50 Nm
n_1 / n_2 = 6000 /6000 1/min
i *(N_1:N_2)* = 1:1

Benennung – *Title*
Radial Bohr und Fräskopf. zurückges
Radial drill. and mill. head offset

	name	date
drawing	Kratschmann	27.06.2007

EWS Tool Technologies
EWS Weigele GmbH & Co. KG
Maybachstr. 1
D-73066 Uhingen
Tel. +49(0)7161/93040-100

Technische Aenderungen vorbehalten!
Subject to technical modifications!

Nr.
80.4025CTXR

DIN A3

MNR: 119666 IDENT: D-EWS-048004 – Blatt – *page* 1 (1)