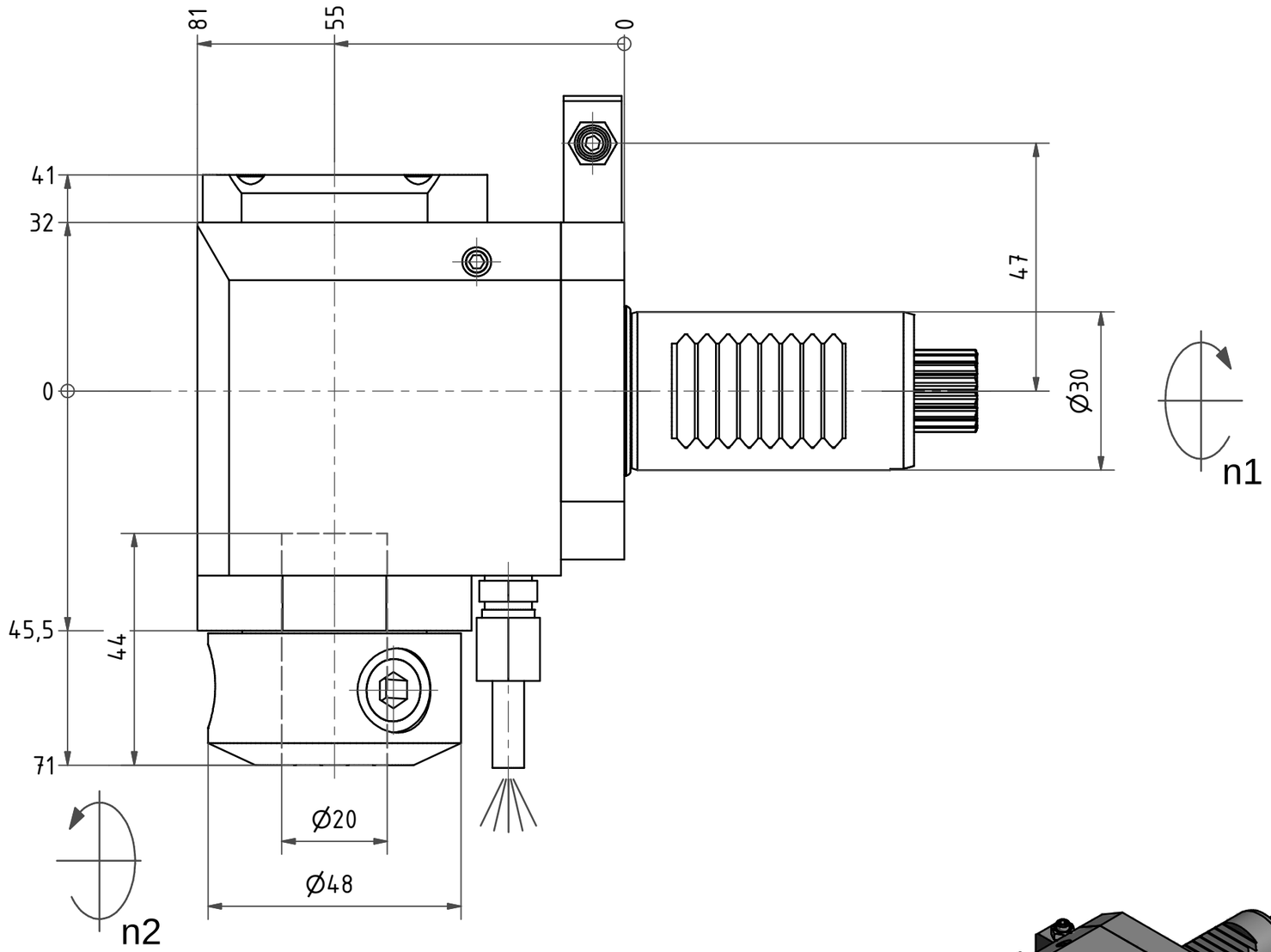


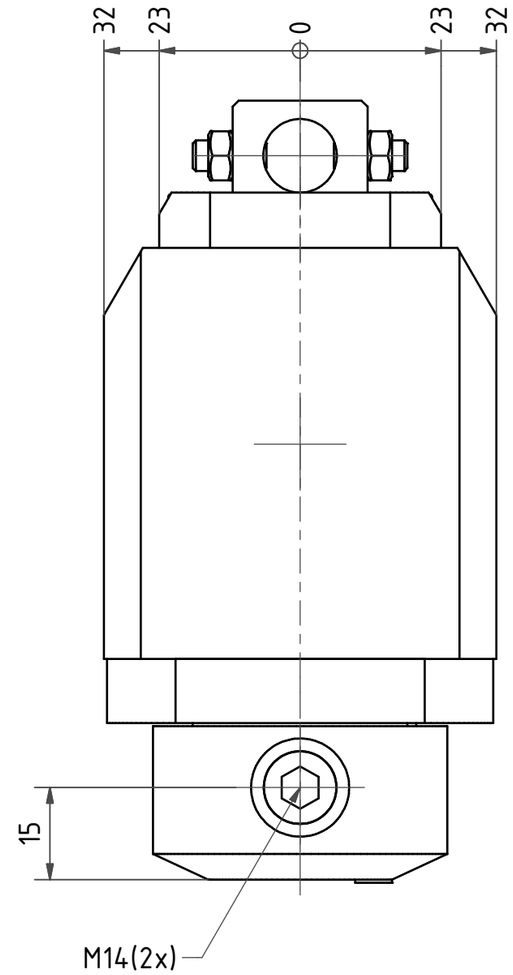


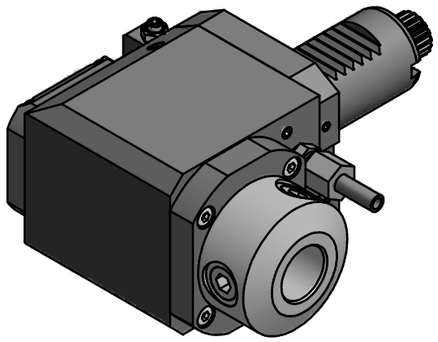

Copyright ***EWS*** *Tool Technologies*
Weitergabe und Vervielfaeltigung dieser Unterlage, Verwertung und Mitteilung ihres Inhalts nicht gestattet, soweit nicht ausdruecklich zugestanden. Zuwiderhandlungen verpflichten zu Schadenersatz.

Bemerkung - *Note*

Technische Daten - *technical data*

$M_1$ / $M_2$ = 25 /25 Nm
$n_1$ / $n_2$ = 8000 /8000 1/min
i *($N_1$:$N_2$)* = 1:1

Benennung - *Title*

# Radial Bohr und Fräskopf
## *Radial drilling and milling head*

| | name | date |
|---|---|---|
| drawing | | 09.03.2007 |

EWS Tool Technologies
EWS Weigele GmbH & Co. KG
Maybachstr. 1
D-73066 Uhingen
Tel. +49(0)7161/93040-100

Technische Aenderungen vorbehalten!
*Subject to technical modifications!*

Nr.
**60.3020WNMFSR**

DIN A3

MNR: 118483 IDENT: D-EWS-009539 A

Blatt - *page* 1 (1 )