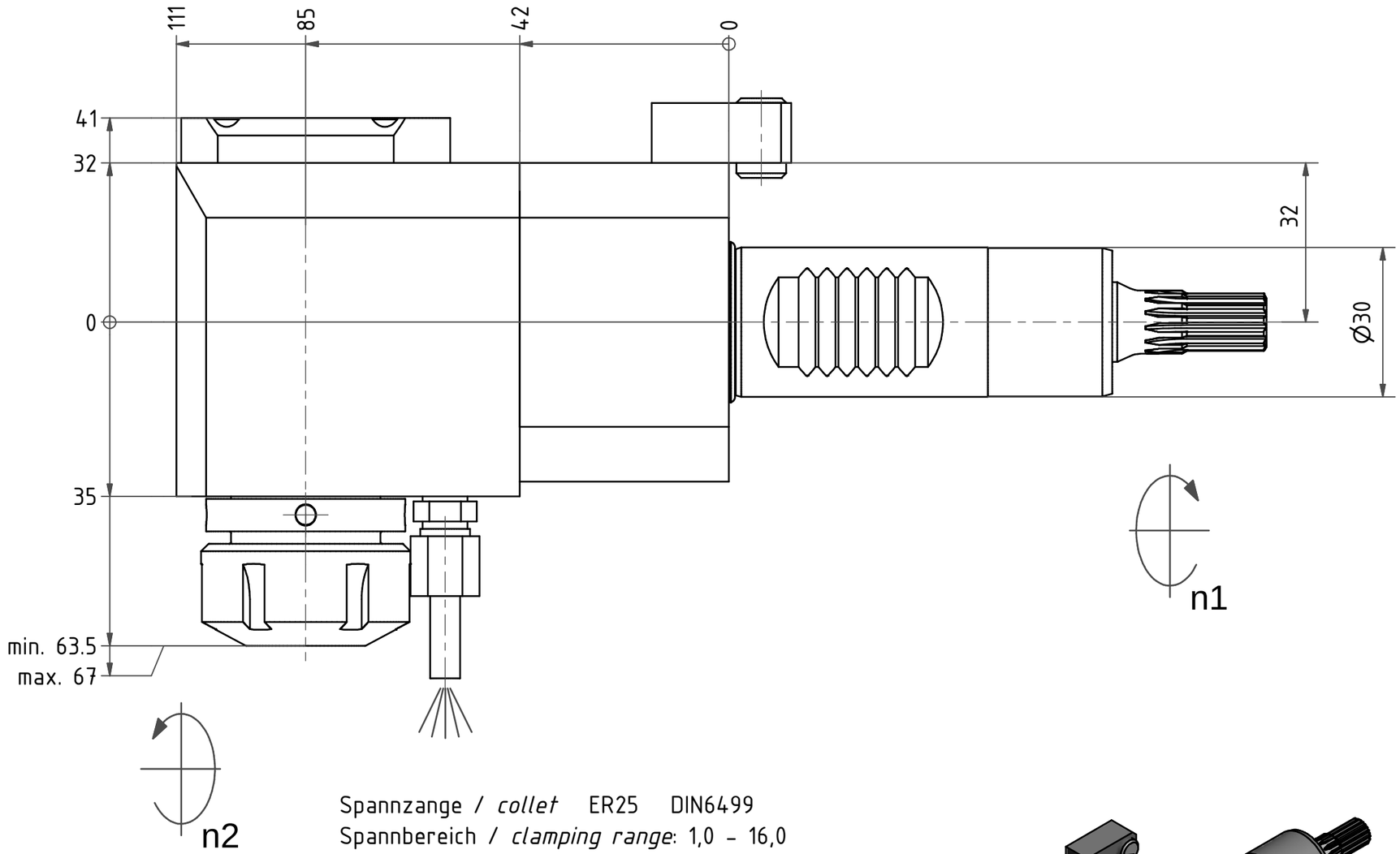

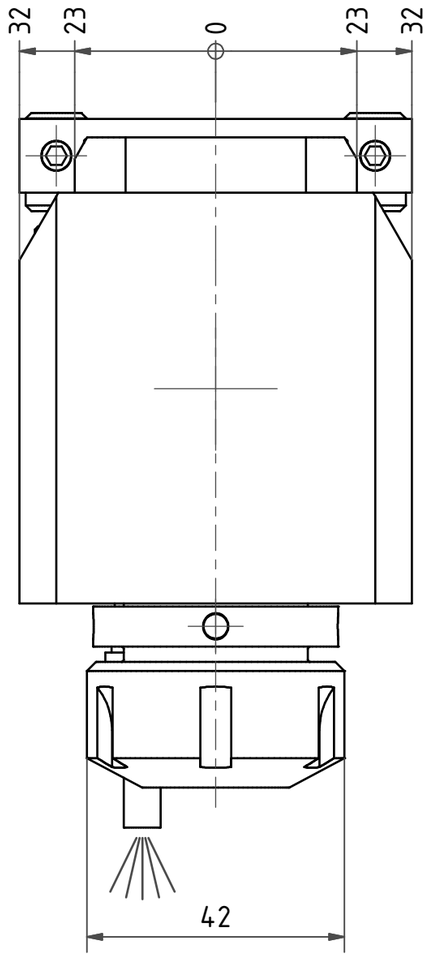

Spannzange / *collet* ER25 DIN6499
Spannbereich / *clamping range*: 1,0 – 16,0

Gewindebohrzange / *tapping collet*
ET-1-25 M3-M10

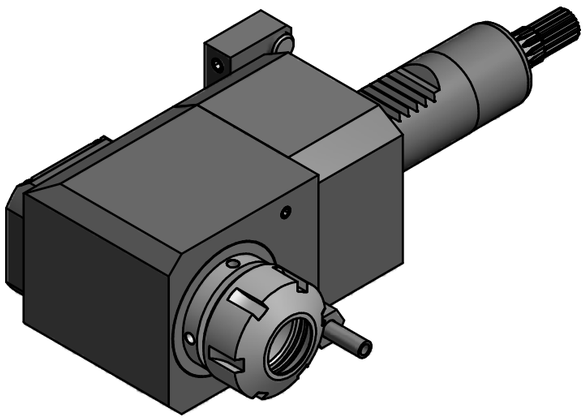

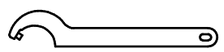

Hakenschlüssel
mit Zapfen
Hook wrench
with fixed pin
DIN1810 B 40x42

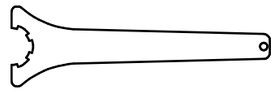

Spannzangenschlüssel
Clamping wrench
225

Copyright ***EWS*** *Tool Technologies*
Weitergabe und Vervielfaeltigung dieser Unterlage, Verwertung und Mitteilung ihres Inhalts nicht gestattet, soweit nicht ausdruecklich zugestanden. Zuwiderhandlungen verpflichten zu Schadenersatz.

Bemerkung – *Note*

Technische Daten – *technical data*
M_1 / M_2 = 25 /25 Nm
n_1 / n_2 = 8000 /8000 1/min
i *(N_1:N_2)* = 1:1

Benennung – *Title*
Radial Bohr und Fräskopf
Radial drilling and milling head

	name	date
drawing		12.03.2007

EWS Tool Technologies
EWS Weigele GmbH & Co. KG
Maybachstr. 1
D-73066 Uhingen
Tel. +49(0)7161/93040-100

Technische Aenderungen vorbehalten!
Subject to technical modifications!

Nr.
60.3025QUESTR

DIN A3

MNR: 118948 IDENT: D-EWS-009715 A Blatt – *page* 1 (1)