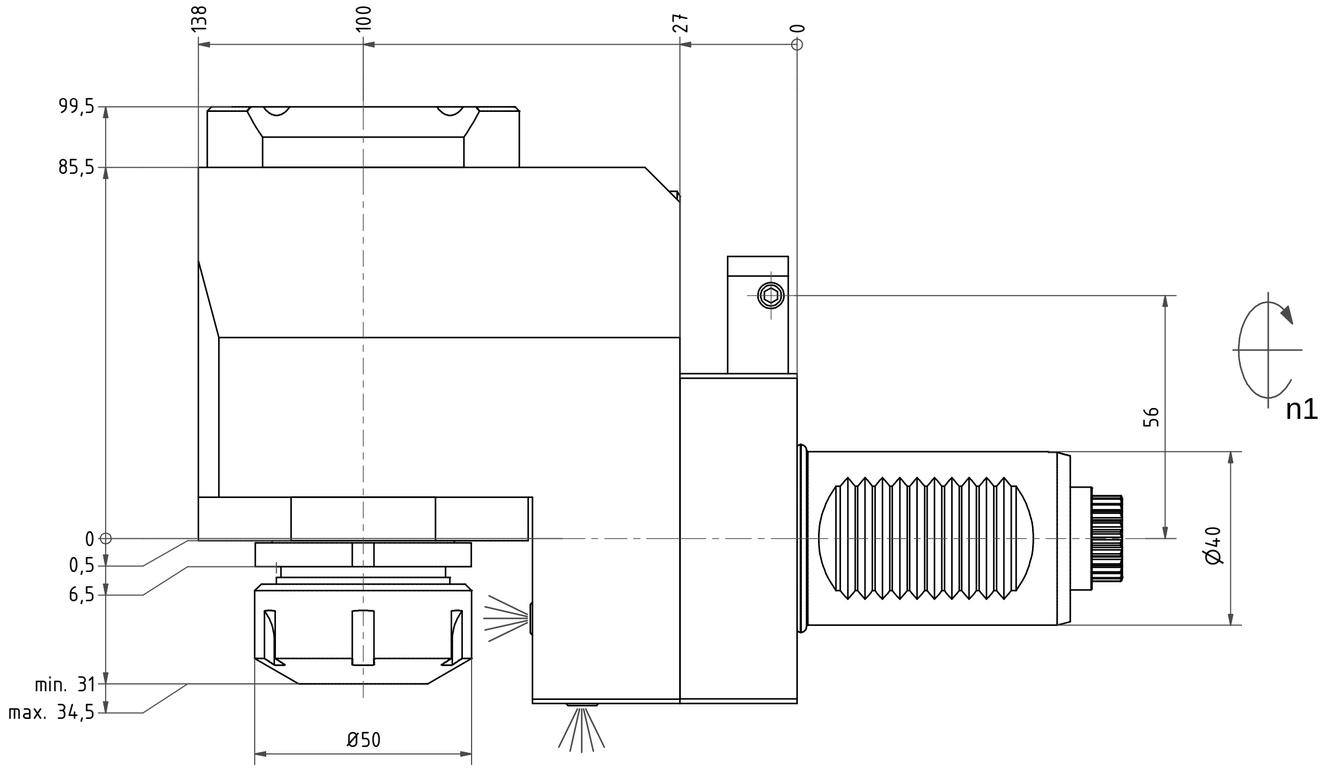

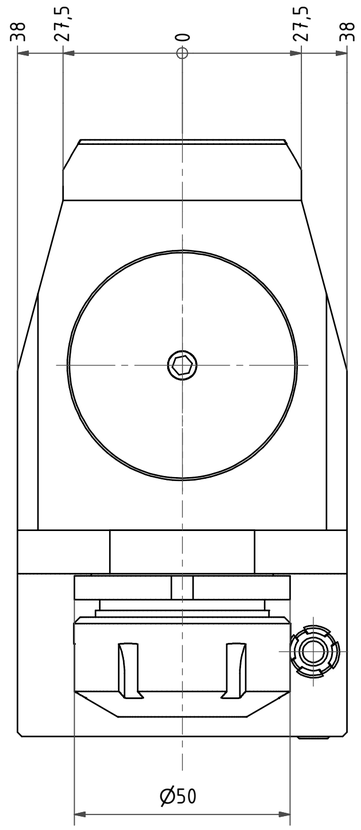

Spannzange / *collet* ER32 DIN6499
Spannbereich / *clamping range*: 2,0 - 20,0

Gewindebohrzange / *tapping collet*
ET-1-32 M5-M12

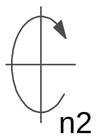

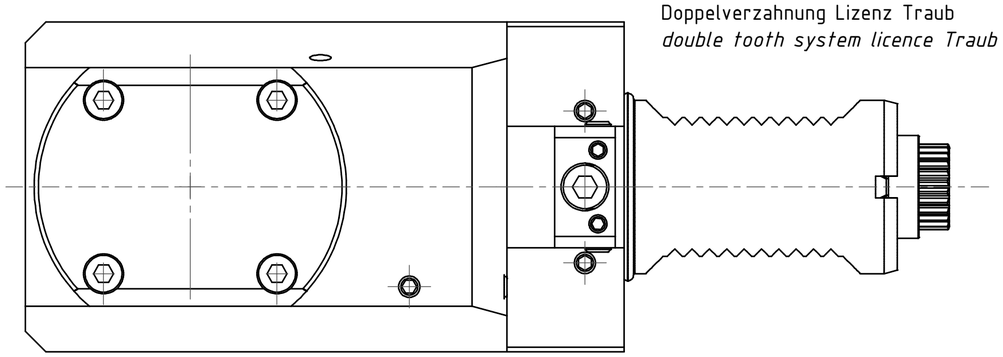

Doppelverzahnung Lizenz Traub
double tooth system licence Traub

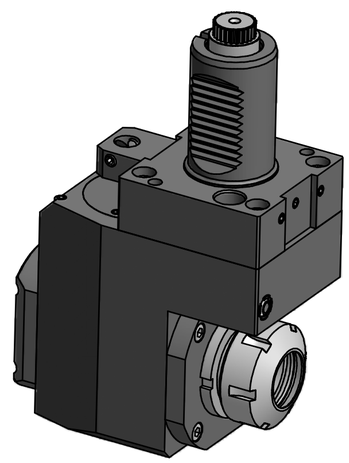

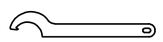

Hakenschlüssel
mit Nase
Hook wrench with nose end
DIN1810 A 45x50

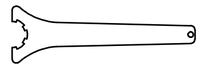

Spannzangenschlüssel
Clamping wrench
232

Copyright ***EWS*** *Tool Technologies*
Weitergabe und Vervielfaeltigung dieser Unterlage, Verwertung und Mitteilung ihres Inhalts nicht gestattet, soweit nicht ausdruecklich zugestanden. Zuwiderhandlungen verpflichten zu Schadenersatz.

Bemerkung - *Note*

Technische Daten - *technical data*
M_1 / M_2 = 50 /50 Nm
n_1 / n_2 = 6000 /6000 1/min
i *(N_1:N_2)* = 1:1

Benennung - *Title*
Radial Bohr und Fräskopf. zurückges
Radial drill. and mill. head offset

	name	date
drawing	Seeh	07.05.2008

EWS Tool Technologies
EWS Weigele GmbH & Co. KG
Maybachstr. 1
D-73066 Uhingen
Tel. +49(0)7161/93040-100

Technische Aenderungen vorbehalten!
Subject to technical modifications!

Nr:
80.4032CTXRL

DIN A2

MNR: 118829 IDENT: D-EWS-060626 - Blatt - *page* 1 (1)