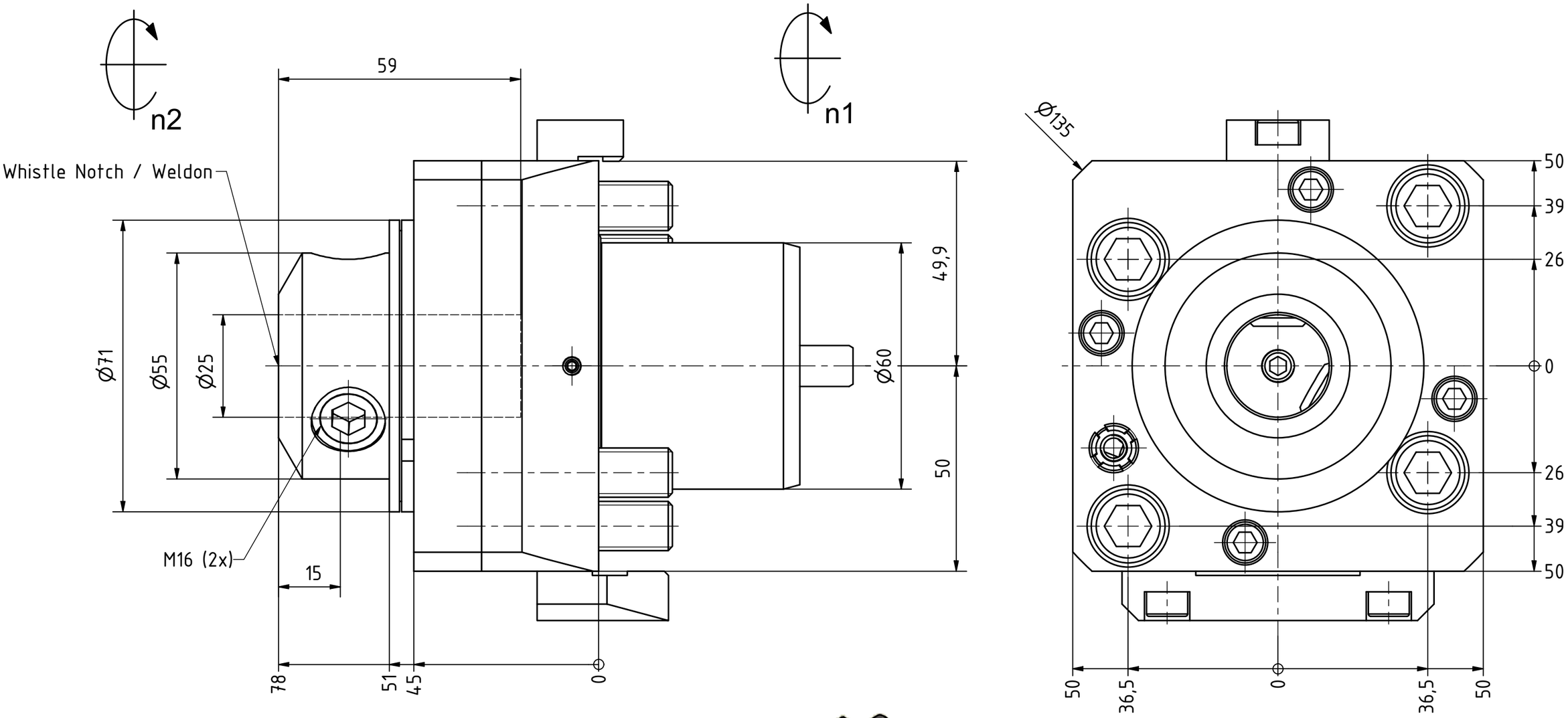

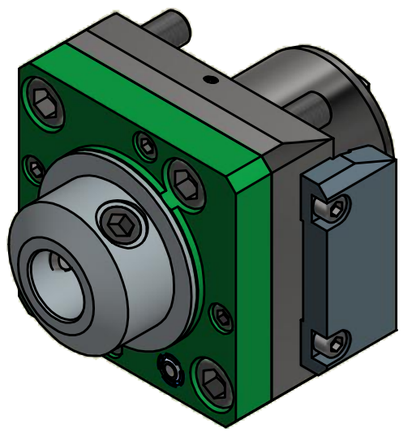

Copyright ***EWS** Tool Technologies*
Weitergabe und Vervielfaeltigung dieser Unterlage, Verwertung und Mitteilung ihres Inhalts nicht gestattet, soweit nicht ausdruecklich zugestanden. Zuwiderhandlungen verpflichten zu Schadenersatz.

Bemerkung – *Note*

mit Kegelrollenlager
with taper roller bearing(s)

Technische Daten – *technical data*

Weight	=	4.505 [kg]
Torque max. (M1/M2)	=	50 / 50 [Nm]
Speed max. (n1/n2)	=	4000 / 4000 [1/min]
Gear ratio (i)=n1:n2	=	1:1

Benennung – *Title*

Axial Bohr und Fräskopf

Axial drilling and milling head

EWS Weigele GmbH & Co. KG
Maybachstr. 1
D-73066 Uhingen
www.ews-tools.de

Technische Aenderungen vorbehalten!
Subject to technical modifications!

IDENT: DEWS013510

REV: -/C

Nr. – *No.*: 40.6025WNKRLB2000BMT

MNR.: 145503

QR