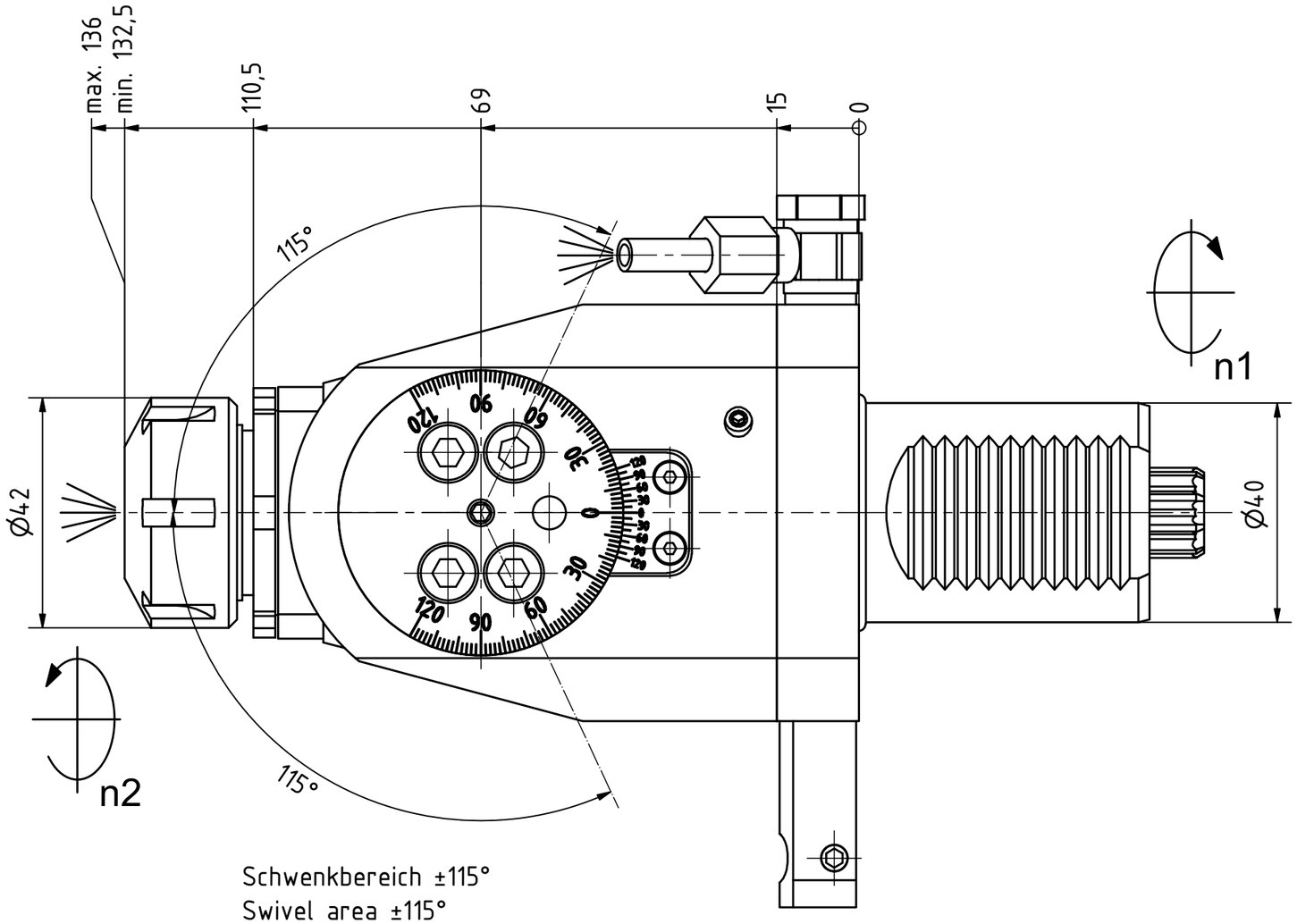


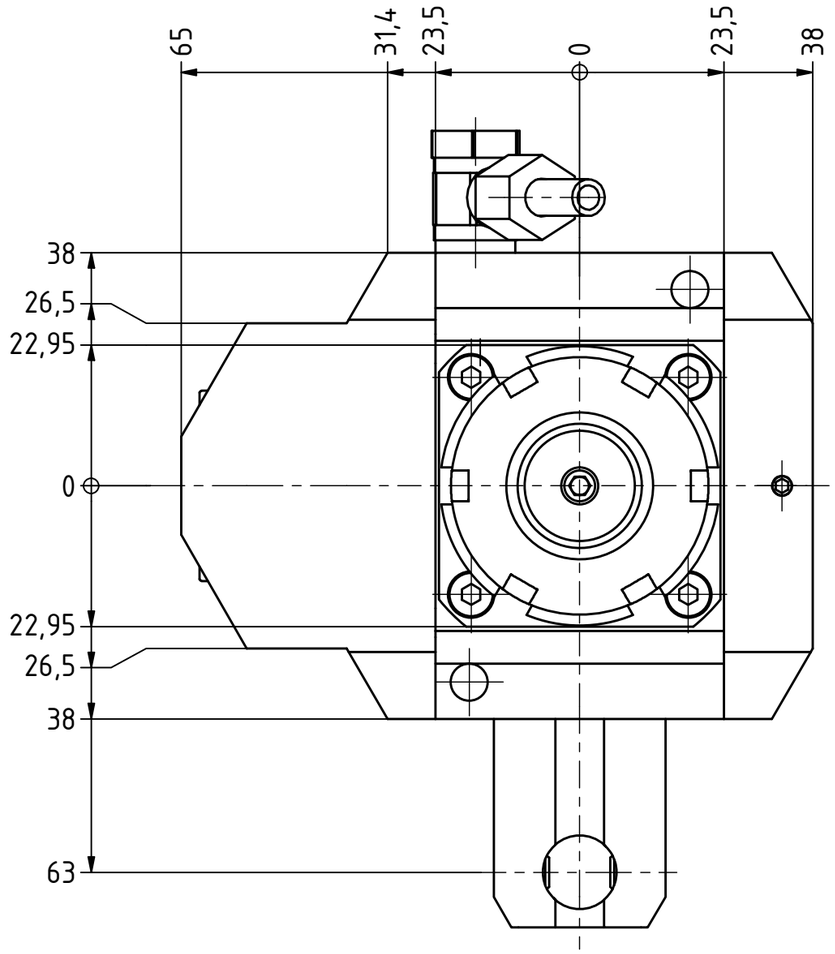


Schwenkbereich ±115°
Swivel area ±115°

Spannzange / *collet* ER25 DIN6499
Spannbereich / *clamping range*: 1,0 – 16,0

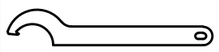

Hakenschlüssel
mit Nase
*Hook wrench with nose end*
DIN1810 A 45x50

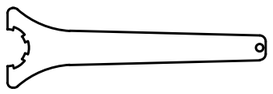

Spannzangenschlüssel
*Clamping wrench*
225

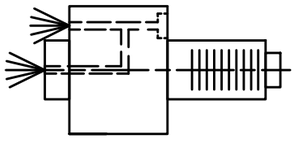

Innen- und Aussenkuehlung / *Inside and outside coolant supply*
Kuehlmittelfiltrierung<50µ / *coolant filtration<50µ*

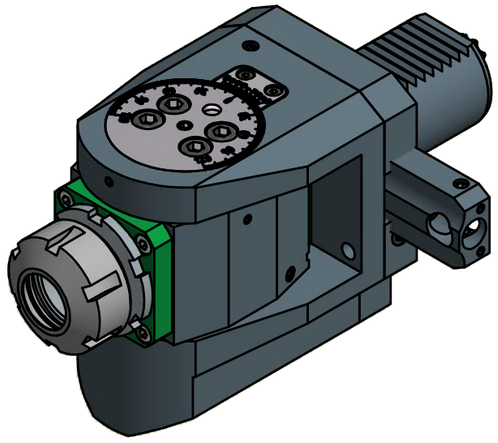

Copyright ***EWS** Tool Technologies*
Weitergabe und Vervielfaeltigung dieser Unterlage, Verwertung und Mitteilung ihres Inhalts nicht gestattet, soweit nicht ausdruecklich zugestanden. Zuwiderhandlungen verpflichten zu Schadenersatz.

Bemerkung – *Note*
Für Trockenlauf geeignet!
*Use without coolant fluid allowed!*

Technische Daten – *technical data*

| | | | |
|---|---|---|---|
| *Weight* | | = | 4.850 [kg] |
| *Torque max.* | (M1/M2) | = | 20 / 20 [Nm] |
| *Speed max.* | (n1/n2) | = | 6000 / 6000 [1/min] |
| *Gear ratio* | (i)=n1:n2 | = | 1:1 |
| *Pressure* | (pmax) | = | 70 [bar] |

Benennung – *Title*
Schwenkkopf
*Swivel head*

EWS Tool Technologies
**EWS** Weigele GmbH & Co. KG
Maybachstr. 1
D-73066 Uhingen
www.ews-tools.de

Technische Aenderungen vorbehalten!
*Subject to technical modifications!*
IDENT: D-EWS-066728
REV: -/C

Nr. – *No.* 63.40255482LIKD
MNR. 144422

QR