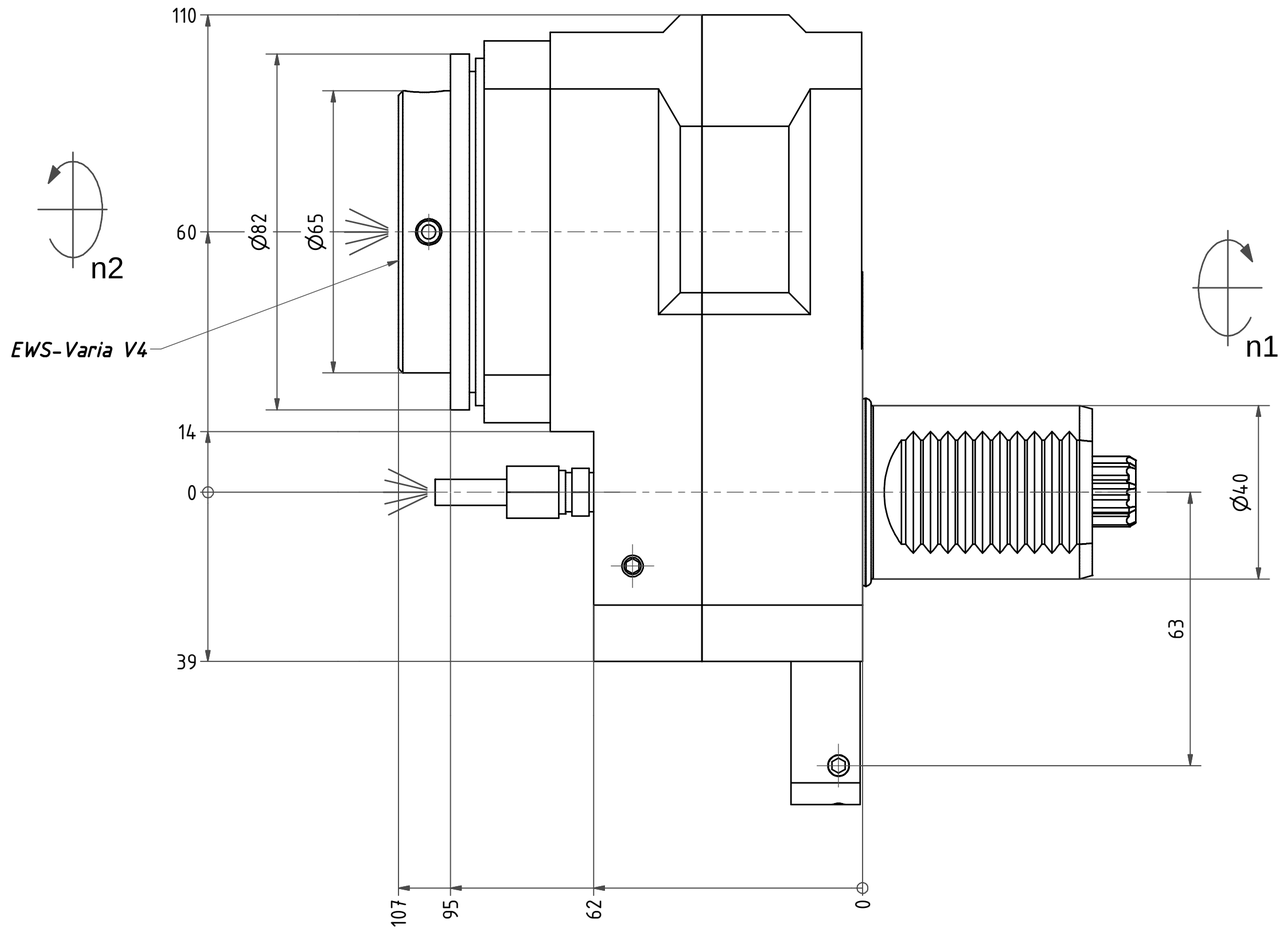

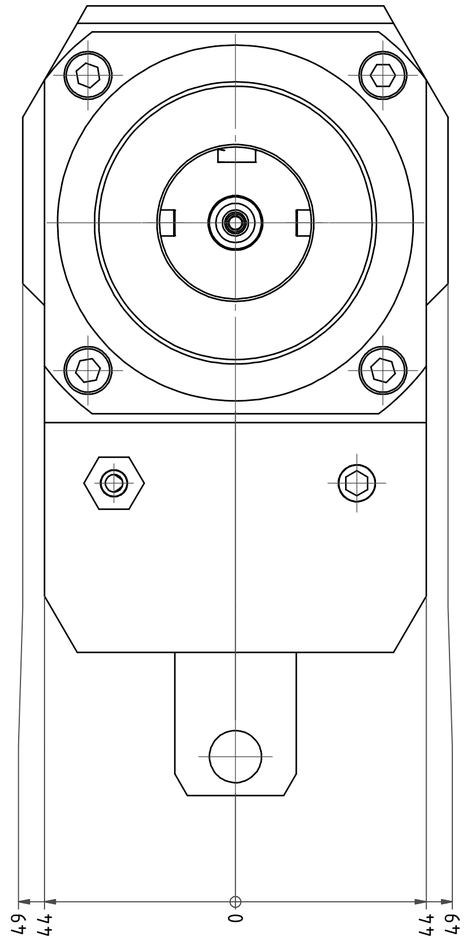

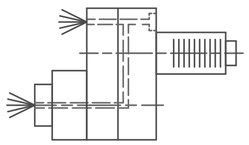

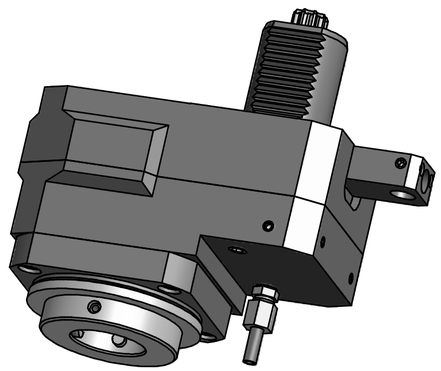

Innen- und Aussenkuehlung / *Inside and outside coolant supply*
Kein Trockenlauf / *No dry run*
Kuehlmittelfiltrierung<50µ / *coolant filtration<50µ*

Schutzrecht angemeldet
Trademark right applied

Copyright ***EWS** Tool Technologies*
Weitergabe und Vervielfaeltigung dieser Unterlage, Verwertung und Mitteilung ihres Inhalts nicht gestattet, soweit nicht ausdruecklich zugestanden. Zuwiderhandlungen verpflichten zu Schadenersatz.

Bemerkung - *Note*
Nicht ohne Kuehlmittel betreiben!
Not for use without coolant-fluid!
mit Kegelrollenlager
with taper roller bearing

Technische Daten - *technical data*
M_1 / M_2 = 40 /80 Nm
n_1 / n_2 = 6000 /3000 1/min
i *(N_1:N_2)* = 1,963:1
pmax = 70 bar

Benennung - *Title*
Axial Bohr u. Fräskopf achsversetzt
Ax. drill. and mill. head offset

	name	date
drawing	Theiss	05.06.2008

EWS Tool Technologies
EWS Weigele GmbH & Co. KG
Maybachstr. 1
D-73066 Uhingen
Tel. +49(0)7161/93040-100

Technische Aenderungen vorbehalten!
Subject to technical modifications!

Nr.
50.40V4KR5482LIKI2

DIN A2

MNR: 143088 IDENT: D-EWS-061766 - Blatt - *page* 1 (1)