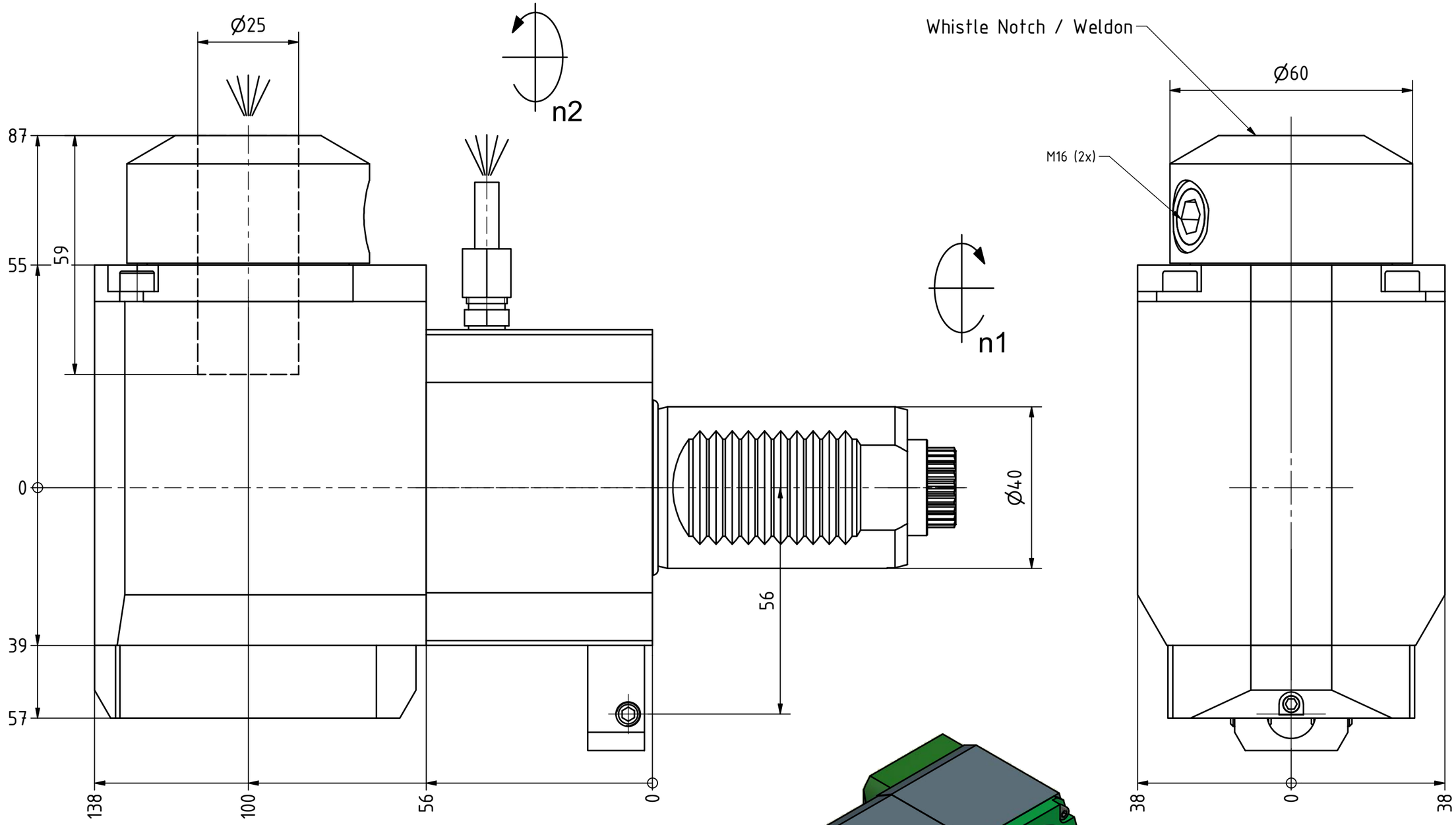


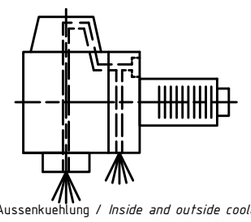

Innen- und Aussenkuehlung / *Inside and outside coolant supply*
Kuehlmittelfiltrierung<50µ / *coolant filtration<50µ*

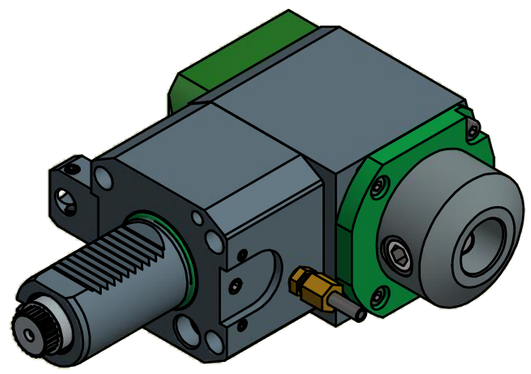

Copyright ***EWS** Tool Technologies*
Weitergabe und Vervielfaeltigung dieser Unterlage, Verwertung und Mitteilung ihres Inhalts nicht gestattet, soweit nicht ausdruecklich zugestanden. Zuwiderhandlungen verpflichten zu Schadenersatz.

Bemerkung - *Note*

Für Trockenlauf geeignet!
*Use without coolant fluid allowed!*
mit Kegelrollenlager
*with taper roller bearing(s)*

Technische Daten - *technical data*

| | | | |
|---|---|---|---|
| *Weight* | | = | 7.235 [kg] |
| *Torque max.* | (M1/M2) | = | 40 / 80 [Nm] |
| *Speed max.* | (n1/n2) | = | 6000 / 3000 [1/min] |
| *Gear ratio* | (i)=n1:n2 | = | 2:1 |
| *Pressure* | (pmax) | = | 70 [bar] |

Benennung - *Title*

# Radial Bohr und Fräskopf
## *Radial drilling and milling head*

EWS Tool Technologies
**EWS** Weigele GmbH & Co. KG
Maybachstr. 1
D-73066 Uhingen
www.ews-tools.de

Technische Aenderungen vorbehalten!
*Subject to technical modifications!*

IDENT: DEWS052636
REV: -/B

Nr. - *No.*: 60.4025WNKRCTXLIKDI2
MNR.: 143080

QR