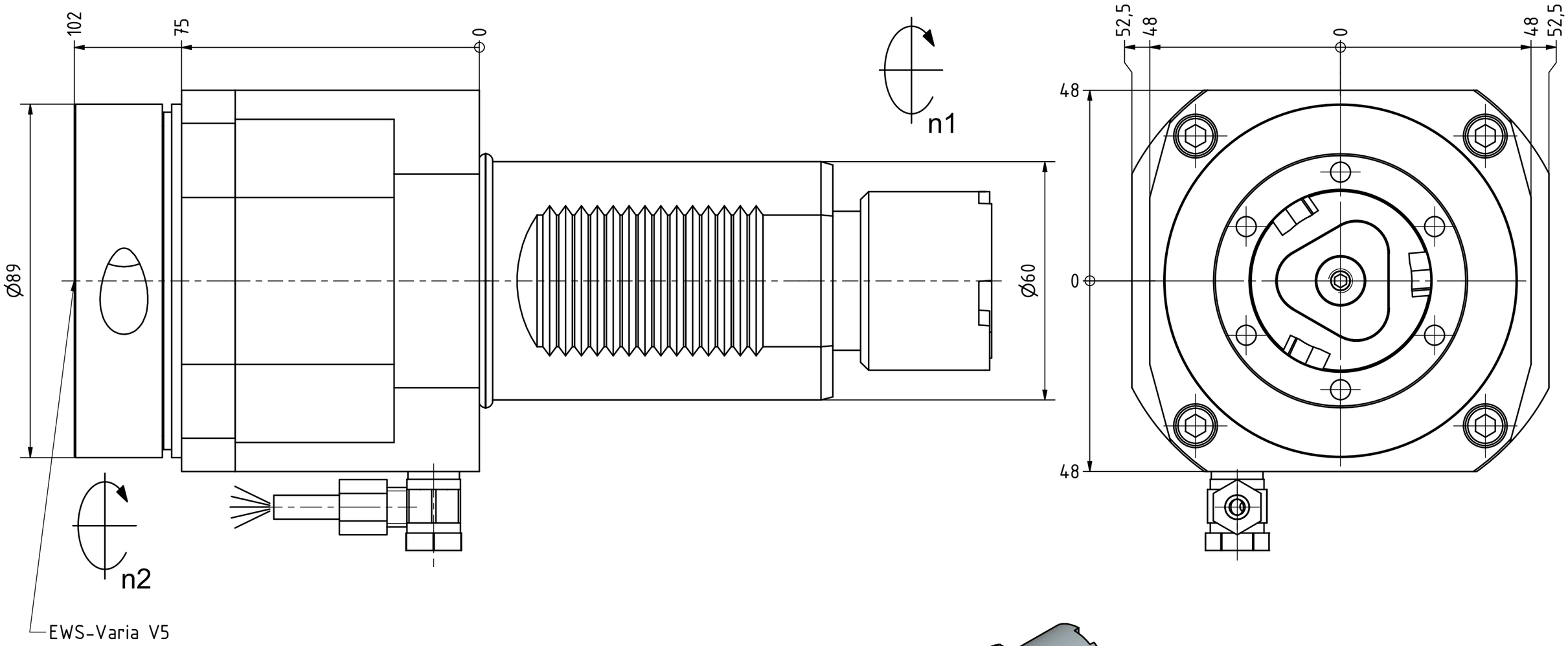


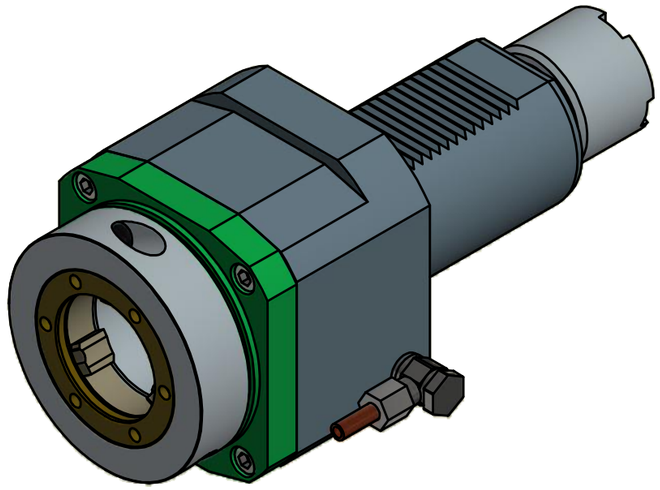

Copyright ***EWS*** *Tool Technologies*
Weitergabe und Vervielfaeltigung dieser Unterlage, Verwertung und Mitteilung ihres Inhalts nicht gestattet, soweit nicht ausdruecklich zugestanden. Zuwiderhandlungen verpflichten zu Schadenersatz.

Bemerkung - *Note*

mit Kegelrollenlager
*with taper roller bearing(s)*

Technische Daten - *technical data*

| | | |
|---|---|---|
| *Weight* | = | 7.203 [kg] |
| *Torque max.* (M1/M2) | = | 160 / 160 [Nm] |
| *Speed max.* (n1/n2) | = | 3000 / 3000 [1/min] |
| *Gear ratio* (i)=n1:n2 | = | 1:1 |

Benennung - *Title*

# Axial Bohr und Fräskopf

## *Axial drilling and milling head*

EWS Tool Technologies
EWS Weigele GmbH & Co. KG
Maybachstr. 1
D-73066 Uhingen
www.ews-tools.de

Technische Aenderungen vorbehalten!
*Subject to technical modifications!*

IDENT: DEWS076281

REV: -/A

Nr. - *No.*
40.60V5KRLB45

MNR.
138191

QR