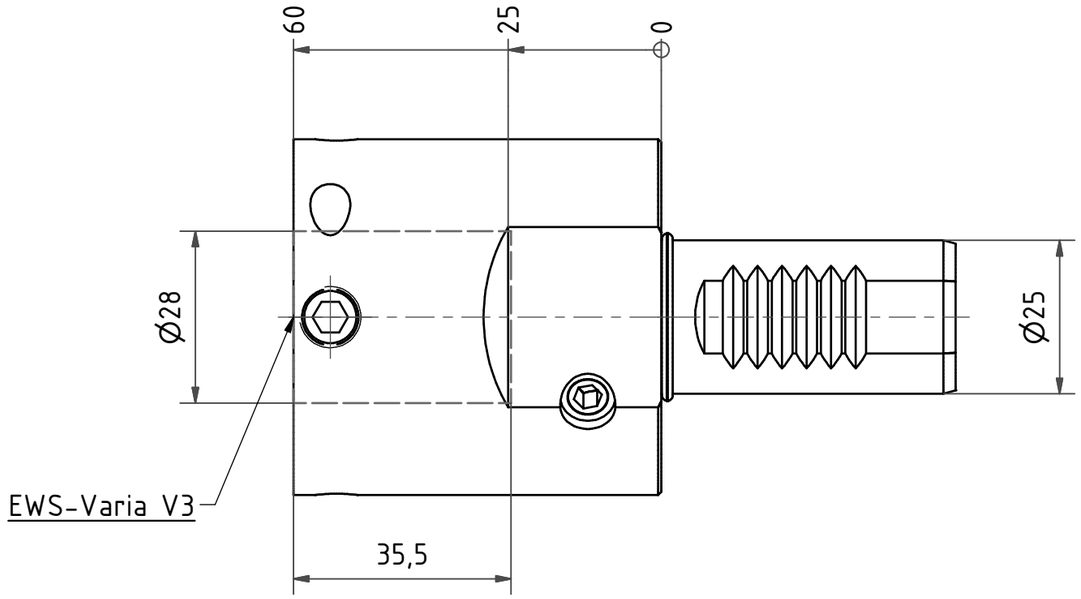

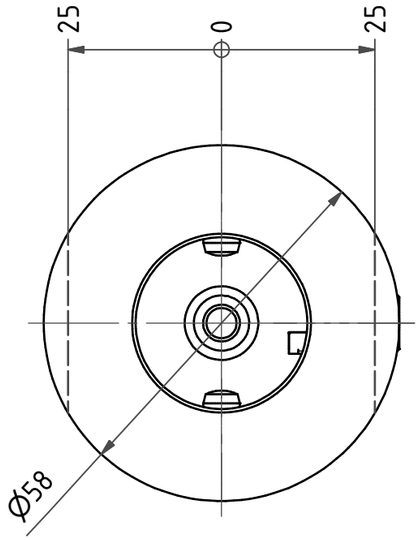

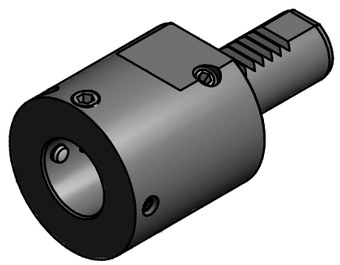

Copyright **EWS** *Tool Technologies*
Weitergabe und Vervielfaeltigung dieser Unterlage, Verwertung und Mitteilung ihres Inhalts nicht gestattet, soweit nicht ausdruecklich zugestanden. Zuwiderhandlungen verpflichten zu Schadenersatz.

Bemerkung - *Note*

Benennung - *Title*

Bohrstangenhalter

Boring bar holder

	name	date
drawing	Mrkonjic	11.08.2006

EWS Weigele GmbH & Co. KG
Maybachstr. 1
D-73066 Uhingen
Tel. +49(0)7161/93040-100

Technische Aenderungen vorbehalten!
Subject to technical modifications!

Nr.
19.25V3

DIN A3

MNR: 137894 IDENT: D-EWS-018338 - Blatt - *page* 1 (1)