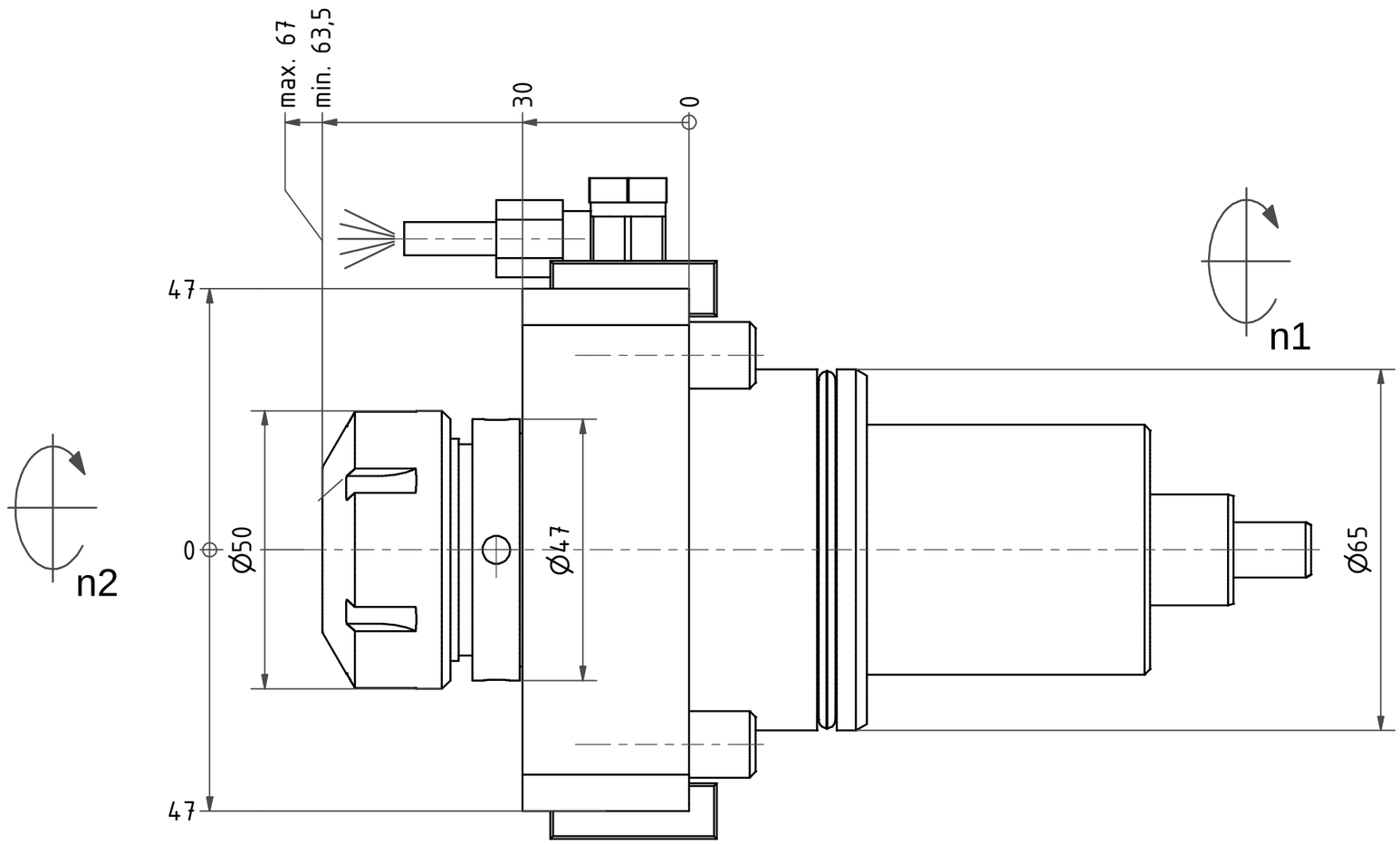

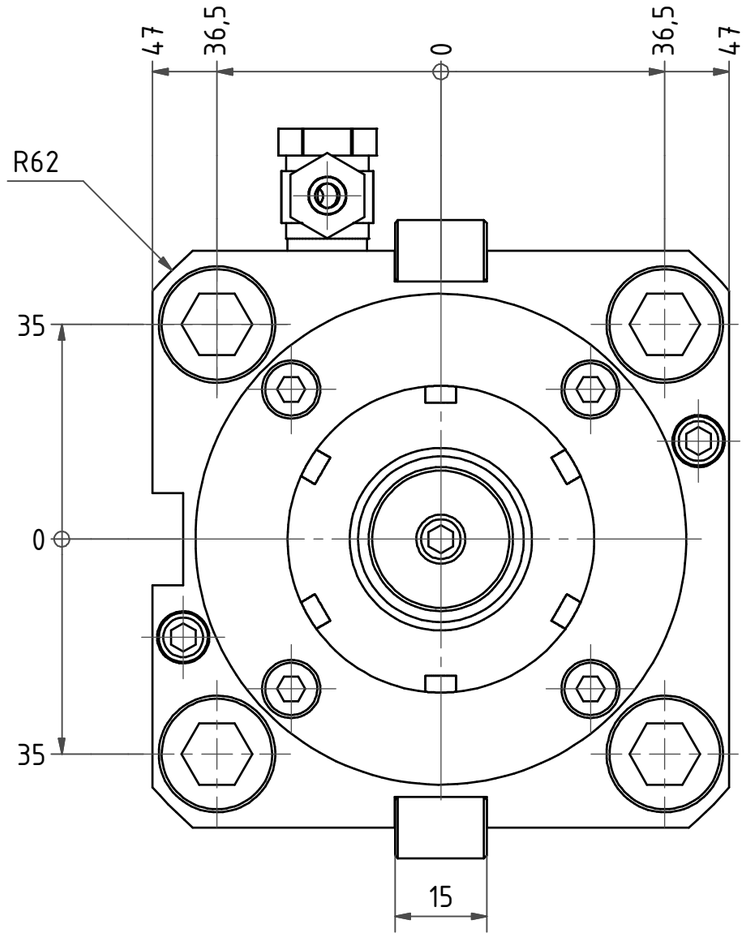

Spannzange / *collet* ER32 DIN6499
Spannbereich / *clamping range*: 2,0 – 20,0

Gewindebohrzange / *tapping collet*
ET-1-32 M5-M12

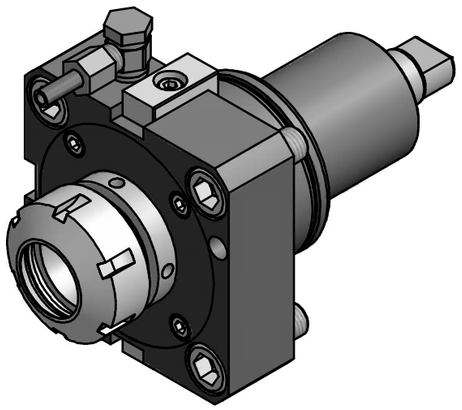

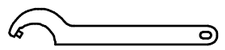

Hakenschlüssel
mit Zapfen
Hook wrench
with fixed pin
DIN1810 B 45x50

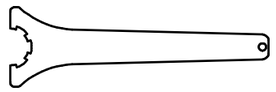

Spannzangenschlüssel
Clamping wrench
232

Copyright ***EWS*** *Tool Technologies*
Weitergabe und Vervielfaeltigung dieser Unterlage, Verwertung und Mitteilung ihres Inhalts nicht gestattet, soweit nicht ausdruecklich zugestanden. Zuwiderhandlungen verpflichten zu Schadenersatz.

Bemerkung – *Note*

Technische Daten – *technical data*
M_1 / M_2 = 50 /50 Nm
n_1 / n_2 = 6000 /6000 1/min
i *(N_1:N_2)* = 1:1

Benennung – *Title*
Axial Bohr und Fräskopf
Axial drilling and milling head

	name	date
drawing		12.02.2007

EWS Tool Technologies
Weigele GmbH & Co. KG
Maybachstr. 1
D-73066 Uhingen
Tel. +49(0)7161/93040-10

Technische Aenderungen vorbehalten!
Subject to technical modifications!

Nr.
40.65321809N4

File: 40.65321809N4__OUT.idw

DIN A3

Blatt – *page* 1 (1)