Ceramic Seal | Butterfly Seal | Polygon Joint | Coolant Management | Tech Details

Spannzange / *collet* ER32 DIN6499
Spannbereich / *clamping range*: 2,0 – 20,0

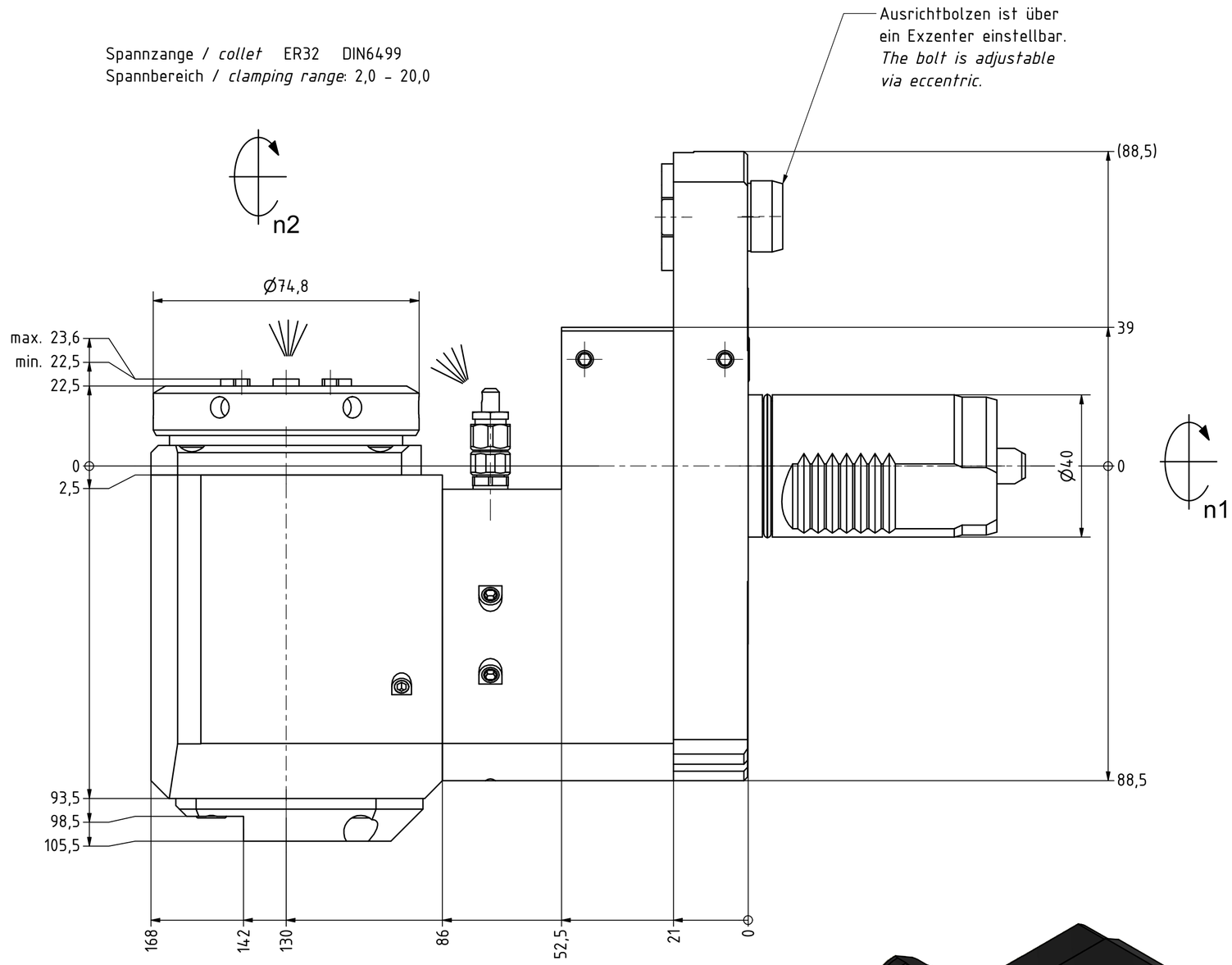

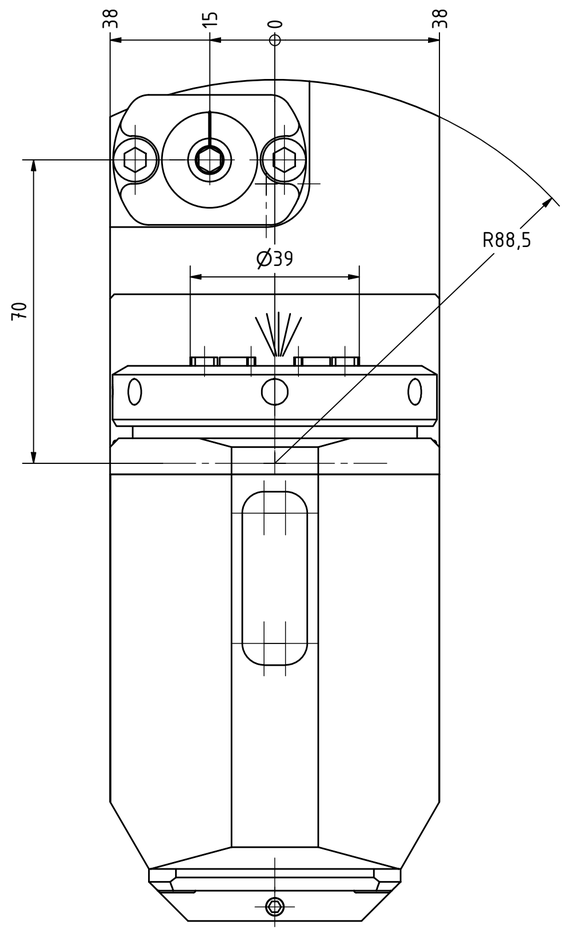

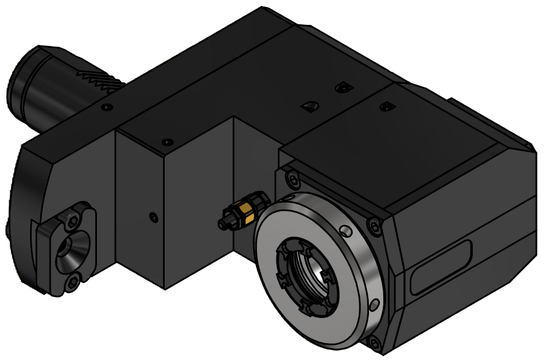

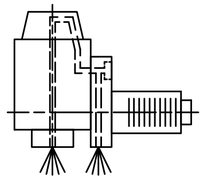

Innen- und Aussenkuehlung / *Inside and outside coolant supply*
Kuehlmittelfiltrierung<50µ / *coolant filtration<50µ*

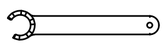

Spannzangenschlüssel für innenliegende Mutter
Clamping wrench for internal collet
232AX

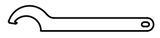

Hakenschlüssel mit Nase
Hook wrench with nose end
DIN1810 A 68x75

Copyright ***EWS*** *Tool Technologies*
Weitergabe und Vervielfaeltigung dieser Unterlage, Verwertung und Mitteilung ihres Inhalts nicht gestattet, soweit nicht ausdruecklich zugestanden. Zuwiderhandlungen verpflichten zu Schadenersatz.

Bemerkung – *Note*
Für Trockenlauf geeignet!
Use without coolant fluid allowed!

Technische Daten – *technical data*

Weight		=	9.967 [kg]
Torque max.	(M1/M2)	=	63 / 63 [Nm]
Speed max.	(n1/n2)	=	6000 / 6000 [1/min]
Gear ratio	(i)=n1:n2	=	1:1
Pressure	(pmax)	=	70 [bar]

Benennung – *Title*
Radial Bohr und Fräskopf, zurückges
Radial drill. and mill. head offset

EWS Tool Technologies
EWS Weigele GmbH & Co. KG
Maybachstr. 1
D-73066 Uhingen
www.ews-tools.de

Technische Aenderungen vorbehalten!
Subject to technical modifications!
IDENT: DEWS267777
REV: -/A

Nr. – *No.*: 80.4032SQT15LIKDIM#01
MNR. 233091

QR