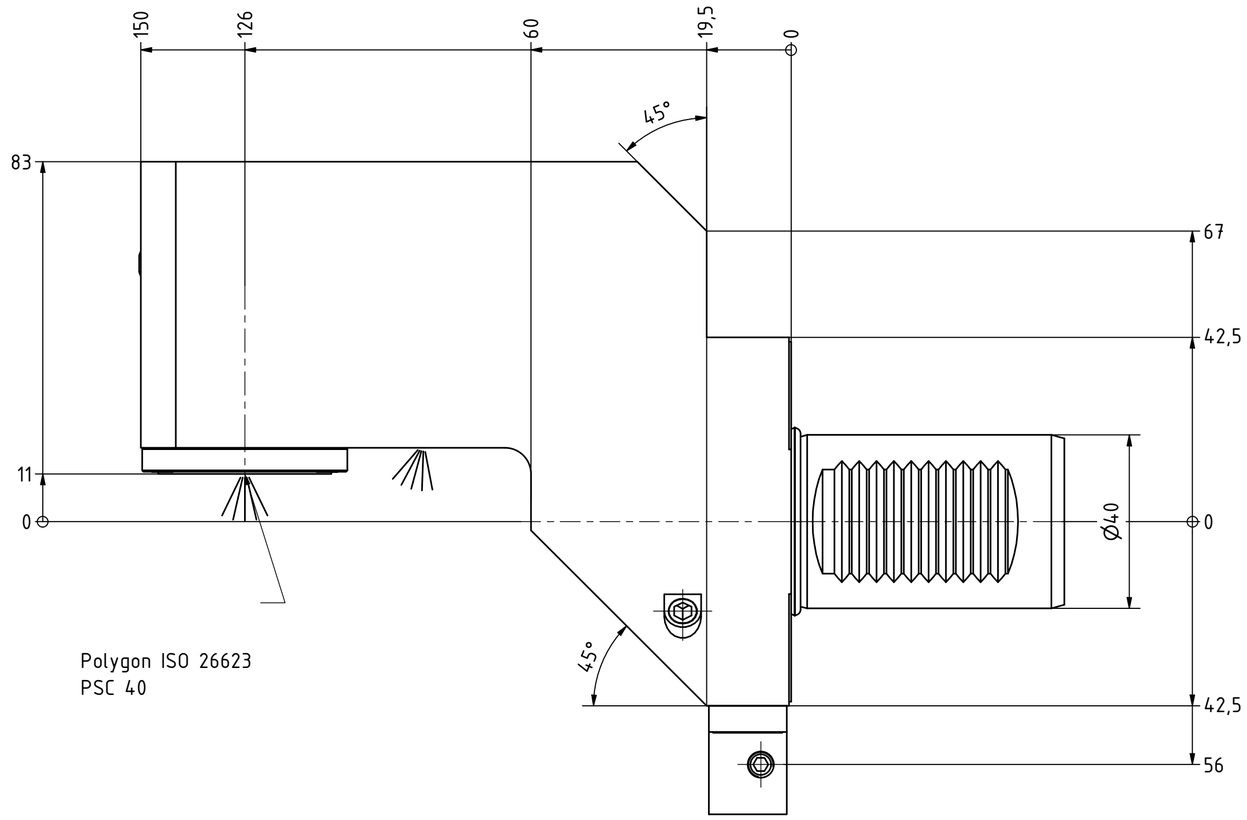

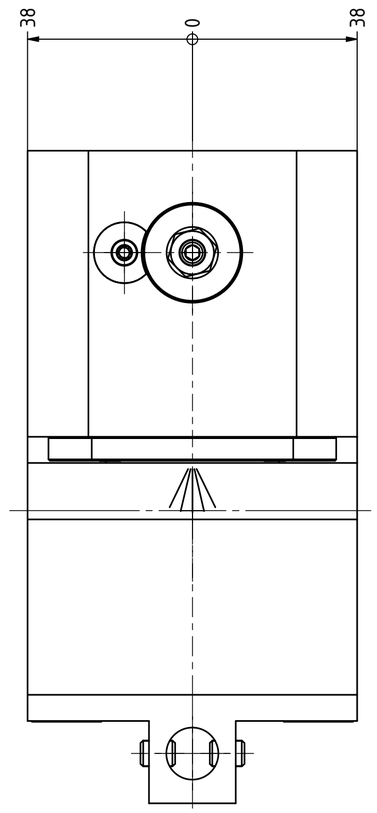

(1 : 2)

Doppelverzahnung Lizenz Traub
double tooth system licence Traub

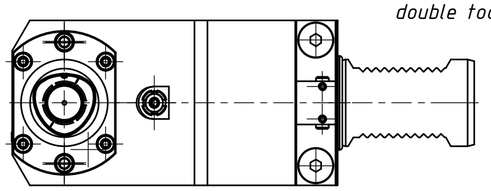

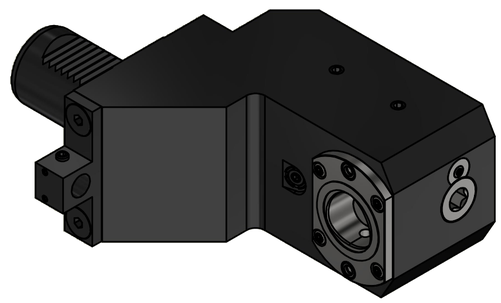

Copyright ***EWS** Tool Technologies*
Weitergabe und Vervielfaeltigung dieser Unterlage, Verwertung und Mitteilung ihres Inhalts nicht gestattet, soweit nicht ausdruecklich zugestanden. Zuwiderhandlungen verpflichten zu Schadenersatz.

Bemerkung - *Note*	Technische Daten - *technical data*	Benennung - *Title*	
MA = 50 Nm max. 80 bar	*Weight* = 7.352 [kg]	**Werkzeugaufnahme** ***Tool adaptor***	

EWS Weigele GmbH & Co. KG
Maybachstr. 1
D-73066 Uhingen
www.ews-tools.de

Technische Aenderungen vorbehalten!
Subject to technical modifications!

IDENT: DEWS248693 REV: -/A

Nr. - *No.* 19.40C4CTXRLZ-11X126

MNR. 229393

QR