EWS.Varia | Coolant Management | Tech Details

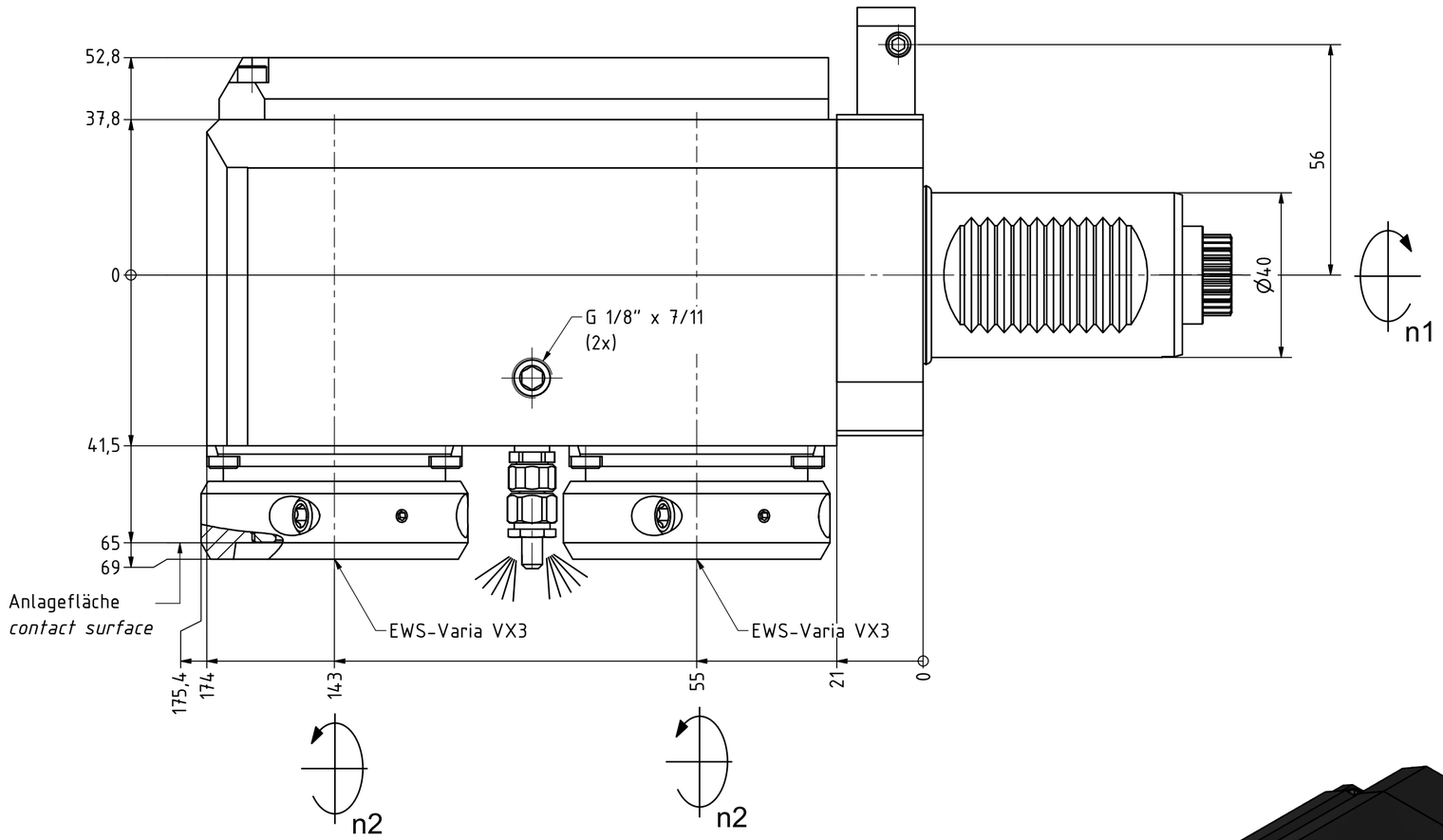

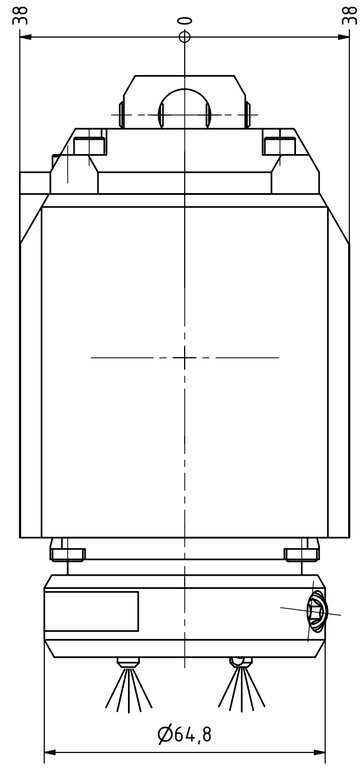

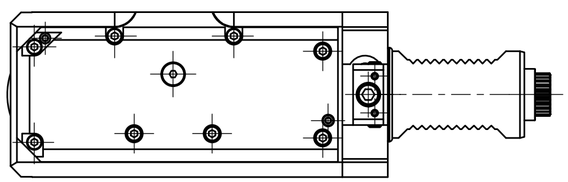

Doppelverzahnung Lizenz Traub
double tooth system licence Traub

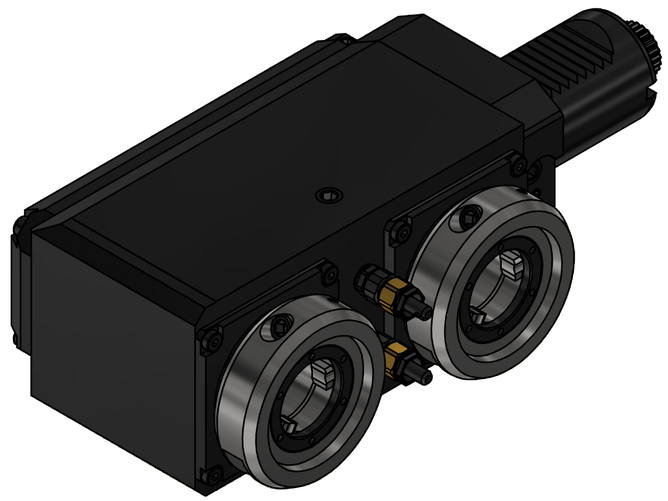

Copyright ***EWS** Tool Technologies*
Weitergabe und Vervielfaeltigung dieser Unterlage, Verwertung und Mitteilung ihres Inhalts nicht gestattet, soweit nicht ausdruecklich zugestanden. Zuwiderhandlungen verpflichten zu Schadenersatz.

Bemerkung - *Note*

Technische Daten - *technical data*

Weight		=	9.492 [kg]
Torque max.	(M1/M2)	=	25 / 12,5 | 12,5 [Nm]
Speed max.	(n1/n2)	=	5000 / 5000 | 5000 [1/min]
Gear ratio	(i)=n1:n2	=	1:1

Benennung - *Title*

Radial Bohr und Fräskopf
Radial drilling and milling head

EWS Weigele GmbH & Co. KG
Maybachstr. 1
D-73066 Uhingen
www.ews-tools.de

Technische Aenderungen vorbehalten!
Subject to technical modifications!

IDENT: DEWS247118 | REV: -/C

Nr. - *No.* 60.40VX3DXCTXRLX55X143

MNR. 228714

QR