EWS.Varia | Ceramic Seal | Butterfly Seal | Polygon Joint | Highspeed | Coolant Management | Tech Details

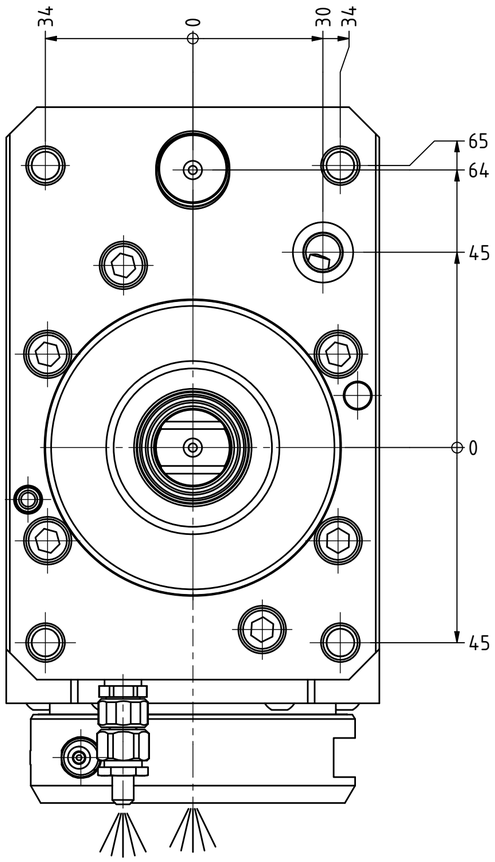

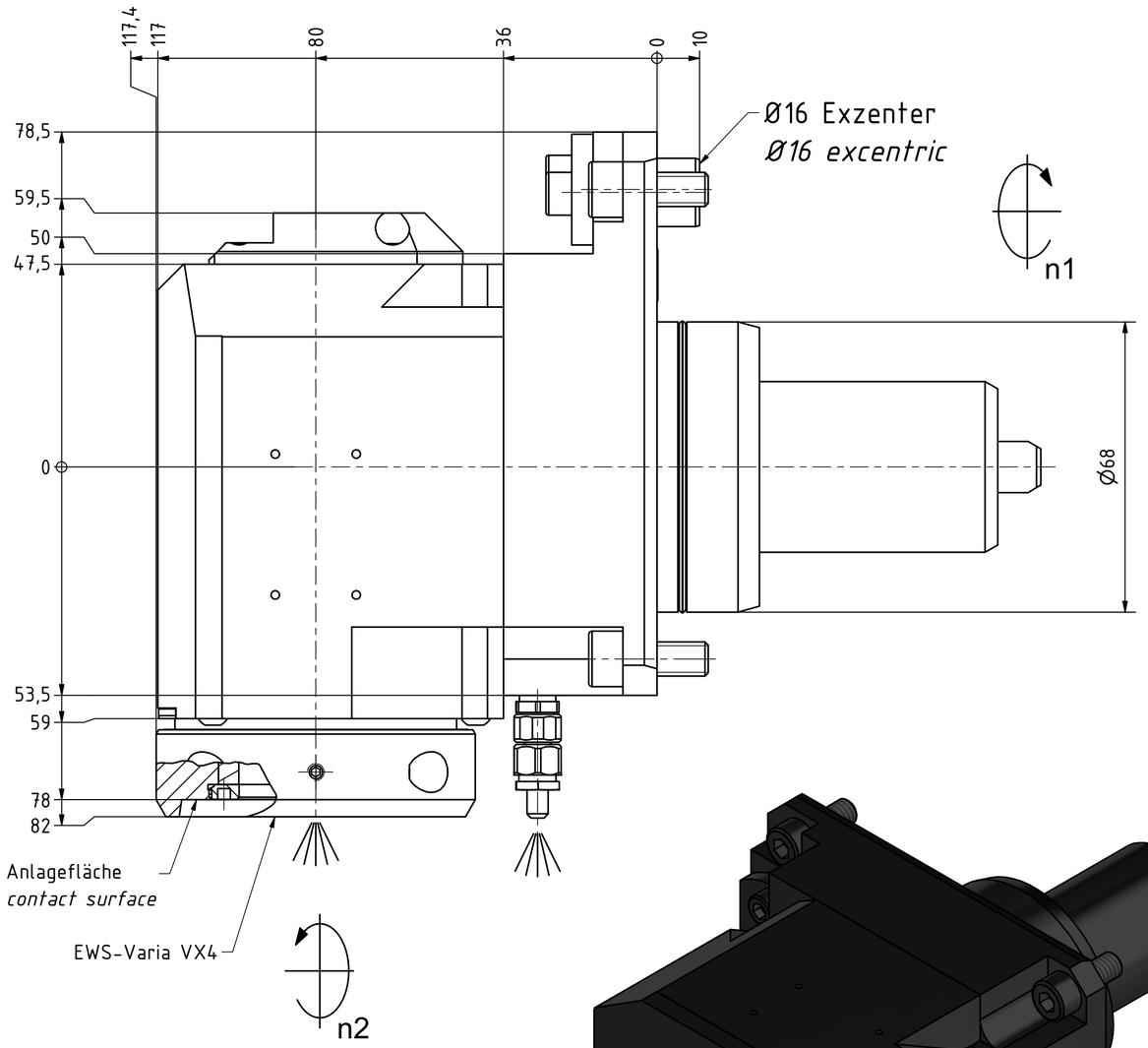

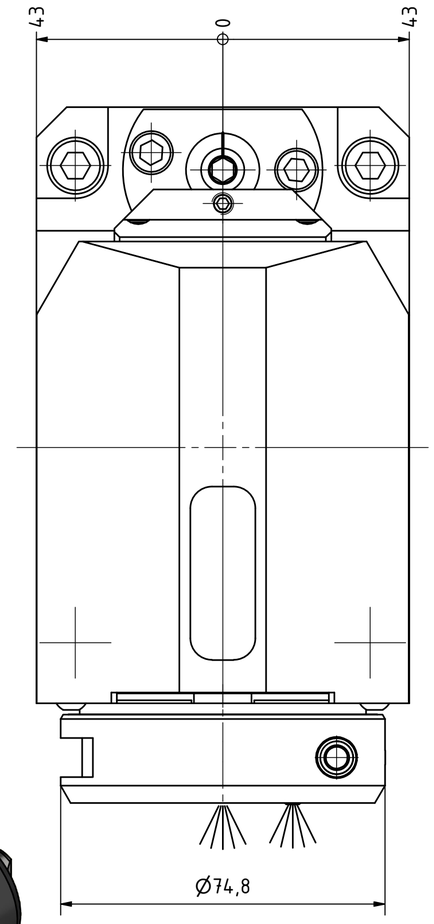

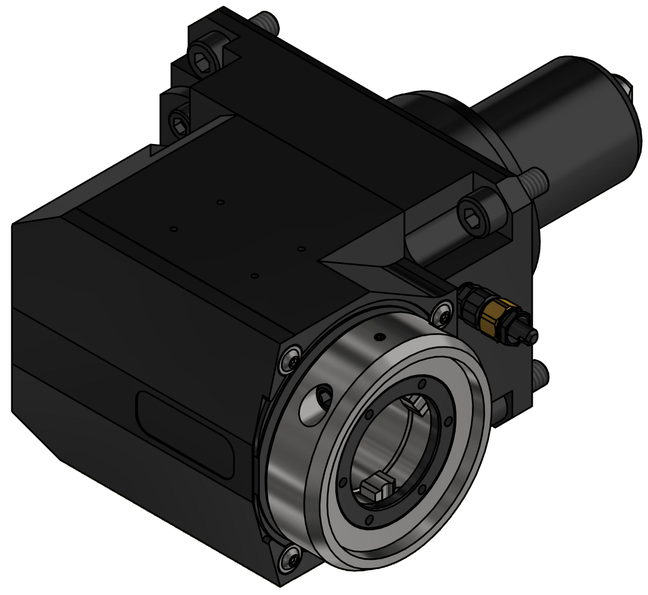

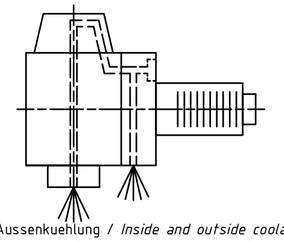

Innen- und Aussenkuehlung / *Inside and outside coolant supply*
Kuehlmittelfiltrierung<50µ / *coolant filtration<50µ*

Copyright ***EWS** Tool Technologies*
Weitergabe und Vervielfaeltigung dieser Unterlage, Verwertung und Mitteilung ihres Inhalts nicht gestattet, soweit nicht ausdruecklich zugestanden. Zuwiderhandlungen verpflichten zu Schadenersatz.

Bemerkung – *Note*

Für Trockenlauf geeignet!
Use without coolant fluid allowed!

Technische Daten – *technical data*

Weight		=	8.312 [kg]
Torque max.	(M1/M2)	=	50 / 25 [Nm]
Speed max.	(n1/n2)	=	6000 / 12000 [1/min]
Gear ratio	(i)=n1:n2	=	1:2
Pressure	(pmax)	=	70 [bar]

Benennung – *Title*

Radial Bohr und Fräskopf
Radial drilling and milling head

EWS Tool Technologies
EWS Weigele GmbH & Co. KG
Maybachstr. 1
D-73066 Uhingen
www.ews-tools.de

Technische Aenderungen vorbehalten!
Subject to technical modifications!

IDENT: DEWS233428 | REV: -/A

Nr. – *No.* 60.68VX4QSMBMTIKDI1

MNR. 228530

QR