EWS.Varia | Butterfly Seal | Tech Details

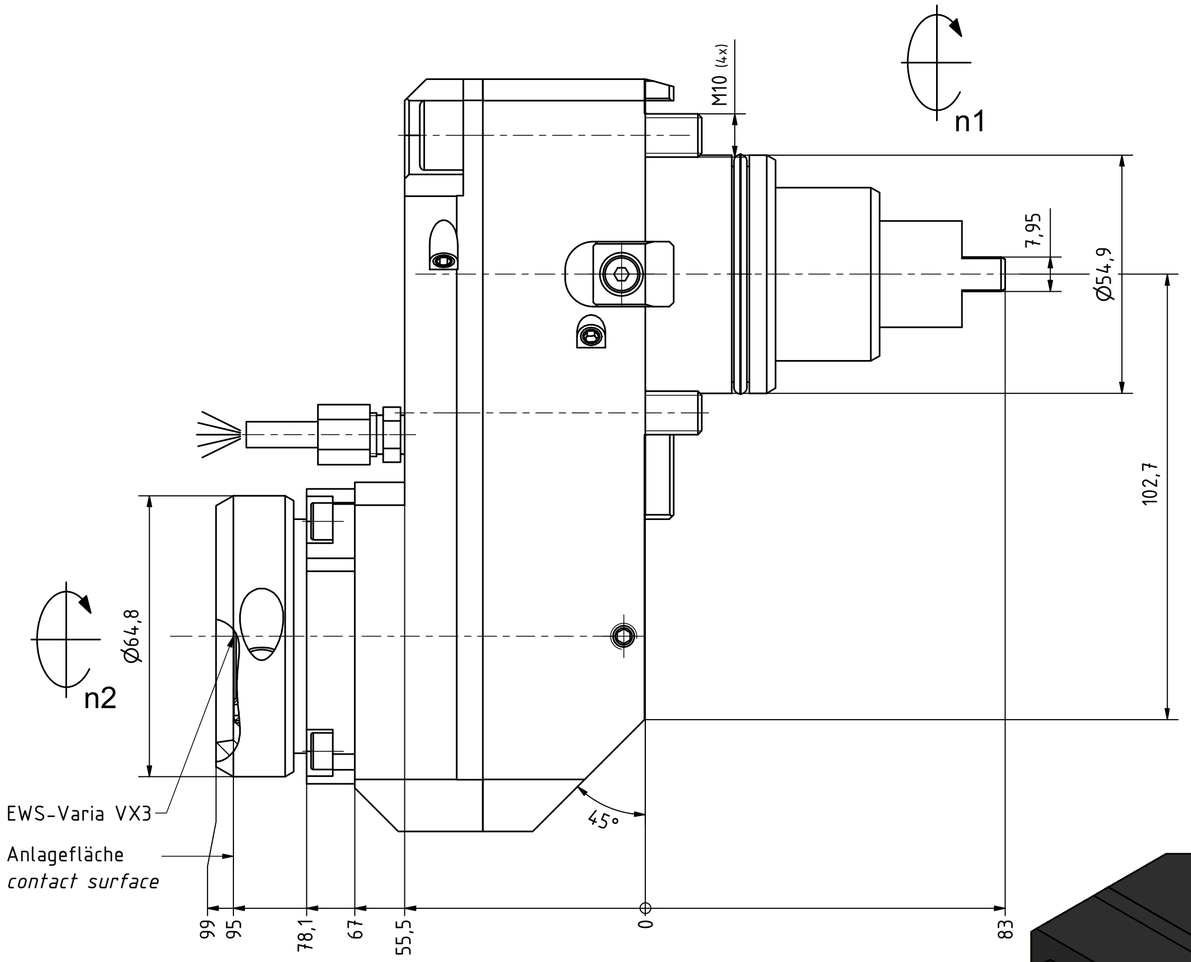

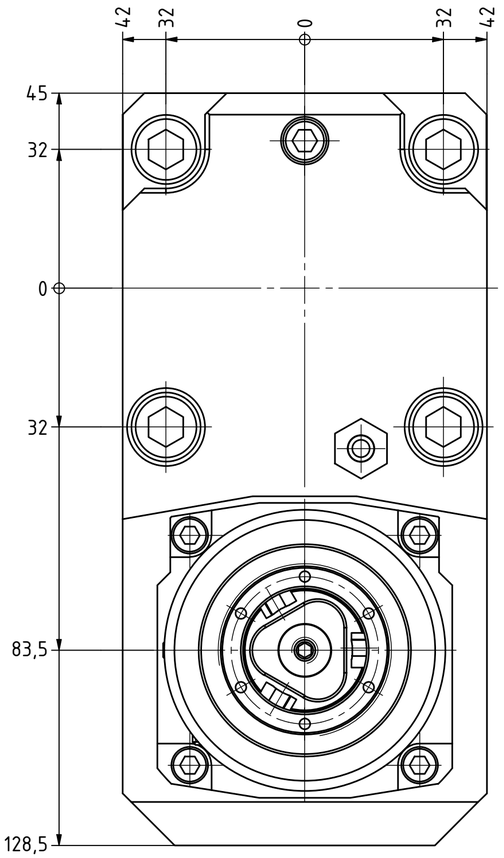

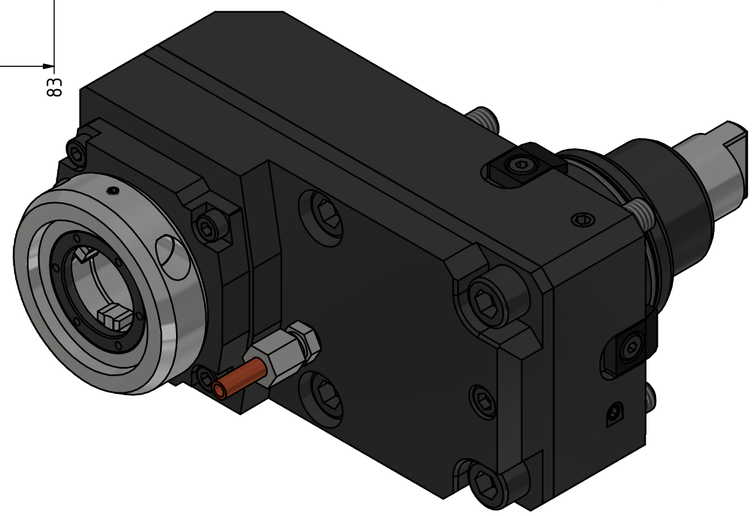

Copyright **EWS** *Tool Technologies*
Weitergabe und Vervielfaeltigung dieser Unterlage, Verwertung und Mitteilung ihres Inhalts nicht gestattet, soweit nicht ausdruecklich zugestanden. Zuwiderhandlungen verpflichten zu Schadenersatz.

Bemerkung - *Note*

mit Kegelrollenlager
with taper roller bearing(s)

Technische Daten - *technical data*

Weight		=	7.214 [kg]
Torque max.	(M1/M2)	=	35 / 70 [Nm]
Speed max.	(n1/n2)	=	6000 / 3000 [1/min]
Gear ratio	(i)=n1:n2	=	2:1

Benennung - *Title*

Axial Bohr u. Fräskopf achsversetzt

Ax. drill. and mill. head offset

EWS Tool Technologies
EWS Weigele GmbH & Co. KG
Maybachstr. 1
D-73066 Uhingen
www.ews-tools.de

Technische Aenderungen vorbehalten!
Subject to technical modifications!

IDENT: DEWS238639 | REV: -/B

Nr. - *No.*: 50.55VX3KRVL2GLI2

MNR.: 227963

QR